Instruktions- och säkerhetshandbok

Bomliftmodeller
E600
E600J
E600JP
M600
M600J
M600JP

ANSI

3122530
31 augusti 2006
Swedish - Operators & Safety

FÖRORD

Denna handbok utgör ett mycket viktigt verktyg! Den ska alltid medfölja maskinen.

Avsikten med handboken är att förse ägare, användare, förare, utarrenderare och arrendator med de försiktighetsregler och rutiner som är väsentliga för säker och rätt funktion när maskinen används i avsett syfte.

Eftersom produkterna förbättras kontinuerligt, förbehåller sig JLG Industries, Inc. rätten att ändra specifikationer utan föregående meddelande. Ta kontakt med JLG Industries, Inc. för uppdaterad information.

SÄKERHETSSYMBOLER OCH VARNINGSORD

Detta är varningssymbolen. Den används till att varna när det föreligger risk för personskador. Efterfölj alla säkerhetsmeddelanden som kommer efter denna symbol för att undvika personskador eller dödsolyckor.

⚠ FARA!

ANGER EN ÖVERHÄNGANDE FARLIG SITUATION SOM, OM DEN INTE UNDVIKS, KOMMER ATT LEDA TILL SVÅRA PERSONSKADOR ELLER DÖDSOLYCKOR. DENNA DEKAL HAR EN RÖD BAKGRUND.

⚠ VARNING!

ANGER EN POTENTIELLT FARLIG SITUATION SOM, OM DEN INTE UNDVIKS KAN LEDA TILL SVÅRA PERSONSKADOR ELLER DÖDSOLYCKOR. DENNA DEKAL HAR EN ORANGE BAKGRUND.

⚠ FÖRSIKTIGHET!

ANGER EN POTENTIELLT FARLIG SITUATION SOM, OM DEN INTE UNDVIKS, KAN LEDA TILL LÄTTA ELLER MEDELSVÅRA PERSONSKADOR. DEN KAN OCKSÅ VARNA FÖR OSÄKRA FÖRFARANDEN. DENNA DEKAL HAR EN GUL BAKGRUND.

⚠ VARNING!

DENNA PRODUKT MÅSTE RÄTTA SIG EFTER ALLA RAPPORTER SOM HAR MED SÄKERHET ATT GÖRA. TA KONTAKT MED JLG INDUSTRIES, INC. ELLER DEN AUKTORISERADE REPRESENTANTEN FÖR JLG PÅ PLATSEN FÖR INFORMATION OM SÄKERHETSRAPPORTER SOM KAN HA UTGIVITS FÖR DENNA PRODUKT.

VIKTIGT!

JLG INDUSTRIES, INC. SKICKAR UT SÄKERHETSRAPPORTER TILL DEN DOKUMENTERADE ÄGAREN AV DENNA MASKIN. TA KONTAKT MED JLG INDUSTRIES, INC. FÖR ATT SÄKERSTÄLLA ATT DOKUMENTERINGEN SOM GÄLLER DEN NUVARANDE ÄGAREN ÄR RIKTIG.

VIKTIGT!

JLG INDUSTRIES, INC. MÅSTE OMEDELBART UNDERRÄTTAS VID ALLA OMSTÄNDIGHETER DÄR JLG-PRODUKTER HAR VARIT INBLANDADE I EN OLYCKSHÄNDELSE MED PÅFÖLJANDE PERSONSKADOR ELLER DÖDSFALL ELLER NÄR EGENDOM ELLER JLG-PRODUKTEN HAR LIDIT AVSEVÄRDA SKADOR.

Vad gäller:

- Rapporter om olyckshändelser
- Publikationer gällande produktsäkerhet
- Uppdatering av nuvarande ägare
- Frågor gällande produktsäkerhet
- Information om efterföljande av normer och föreskrifter
- Frågor gällande speciella produkttillämpningar
- Frågor gällande produktmodifiering

Kontakta:

Product Safety and Reliability Department
JLG Industries, Inc.
1 JLG Drive
McConnellsburg PA 17233, USA

eller representanten för JLG på platsen.
(se adresserna på insidan av omslaget)

I USA:

Avgiftsfritt nr: 877-JLG-SAFE (877-554-7233)

Utanför USA:

Telefon: 717-485-5161
E-post: ProductSafety@JLG.com

REVISIONSJOURNAL

Ursprunglig utgåva	– 7 juni 2005
reviderat	– 31 augusti 2006

AVSNITT – STYCKE, ÄMNE SIDA

SECTION - 1 - SÄKERHETSFÖRESKRIFTER

1.1 ALLMÄNT 1-1
1.2 FÖRE ANVÄNDNINGEN. 1-1
Förarens utbildning och kunskap. 1-1
Inspektion av arbetsplatsen 1-2
Inspektion av maskinen 1-2
1.3 ANVÄNDNING 1-3
Allmänt 1-3
Risk för snubbling eller fall 1-4
Risk för livsfarlig elektrisk stöt 1-5
Vältningsrisker 1-7
Risk för klämskador och kollisioner 1-8
1.4 BOGSERING, LYFTNING OCH TRANSPORT 1-9
1.5 YTTERLIGARE RISKER/SÄKERHET 1-9

SECTION - 2 - ANVÄNDARENS ANSVAR, FÖRBEREDELSE OCH INSPEKTION AV MASKINEN

2.1 UTBILDNING AV PERSONAL. 2-1
Förarutbildning 2-1
Uppsikt över utbildningen 2-1
Förarens ansvarighet 2-1
2.2 FÖRBEREDELSE, INSPEKTION OCH UNDERHÅLL 2-2
Inspektion före start 2-4
Funktionsprov 2-5

AVSNITT – STYCKE, ÄMNE SIDA

SECTION - 3 - REGLAGE OCH VARNINGSLAMPOR

3.1 ALLMÄNT 3-1
3.2 REGLAGE OCH VARNINGSLAMPOR 3-1
Markpanel 3-1
Plattformens manöverpanel 3-5
Varningslampor på plattformspanelen 3-8

SECTION - 4 - ANVÄNDNING AV MASKINEN

4.6 BESKRIVNING. 4-1
4.7 FUNKTIONSKARAKTERISTIKA OCH BEGRÄNSNINGAR. 4-1
Kapaciteter. 4-1
Stabilitet 4-1
4.8 ANVÄNDNING AV MOTORN. 4-2
Strömbrytare/nödstoppskontakt 4-2
Kontakt för val av plattform/mark 4-2
4.9 FÖRFLYTTNING (KÖRNING) 4-5
Förflyttning framåt och bakåt 4-5
4.10 STYRNING. 4-7
4.11 PLATTFORM 4-7
Justering av plattformens inställning 4-7
Vridning av plattformen 4-7
4.12 BOM 4-7
Rotation av bommen 4-8
Höjning och sänkning av den övre bommen . . . 4-8

AVSNITT – STYCKE, ÄMNE **SIDA**

4.13 GENERATOR (EXTRAUTRUSTNING) 4-8
Automatiskt funktionsläge 4-8
Funktion med enbart batterier 4-8
Manuell laddningsfunktion. 4-8
4.14 FUNKTIONSHASTIGHETSVRED. 4-9
4.15 PROV PÅ SPÄRRANORDNING FÖR PENDLANDE AXEL (OM SÅ UTRUSTAD) 4-9
4.16 AVSTÄNGNING OCH PARKERING 4-9
4.17 LYFTNING OCH FASTSURRNING 4-10
Lyftning. 4-10
Fastsurrning 4-10
4.18 BOGSERINGSANVISNINGAR 4-12
4.19 DRIVNAV 4-13
Urkoppling för bogsering. 4-13
Inkoppling efter avslutad bogsering 4-15

SECTION - 5 - NÖDFALLSRUTINER

5.1 ALLMÄNT 5-1
5.2 ANMÄLAN AV TILLDRAGELSEN. 5-1
5.3 NÖDDRIFT 5-1
Föraren är oförmögen att hantera maskinen. . . 5-1
Plattformen eller bommen har fastnat 5-2
5.4 BOGSERINGSRUTINER I NÖDFALL. 5-2
5.5 MANUELLT SÄNKNINGSSYSTEM 5-2

AVSNITT – STYCKE, ÄMNE **SIDA**

SECTION - 6 - ALLMÄNNA SPECIFIKATIONER OCH UNDERHÅLL

6.1 INLEDNING. 6-1
6.2 SPECIFIKATIONER 6-1
Kapaciteter 6-2
Däck 6-2
Hydraulolja 6-3
Vikten för större komponenter 6-4
Placering av serienummer 6-4
6.3 UNDERHÅLL. 6-6
6.4 PROV PÅ SPÄRRANORDNING FÖR PENDLANDE AXEL (OM SÅ UTRUSTAD) 6-7
6.5 DÄCK OCH HJUL. 6-9
Däcktryck 6-9
Skador på däck 6-9
Utbyte av däck 6-9
Utbyte av hjul 6-10
Montering av hjul 6-10

SECTION - 7 - INSPEKTIONS- OCH REPARATIONSJOURNAL

AVSNITT – STYCKE, ÄMNE SIDA

FÖRTECKNING PÅ BILDER

2-1. Grundläggande nomenklatur – Blad 1 av 3 2-6
2-2. Grundläggande nomenklatur – Blad 2 av 3 2-7
2-3. Grundläggande nomenklatur – Blad 3 av 3 2-8
2-4. Daglig ”rundvandrings”-inspektion – Blad 1 av 4 . .2-9
2-5. Daglig ”rundvandrings”-inspektion – Blad 2 av 4 .2-10
2-6. Daglig ”rundvandrings”-inspektion – Blad 3 av 4 .2-11
2-7. Daglig ”rundvandrings”-inspektion – Blad 4 av 4 .2-12
3-1. Markpanel 3-3
3-2. Markpanel - Funktionsaktivering 3-4
3-3. Plattformens manöverpanel 3-6
3-4. Varningslampor på plattformspanelen 3-10
4-1. Minsta stabilitet framåt 4-3
4-2. Minsta stabilitet bakåt 4-4
4-3. Sluttning och lutning åt sidan 4-6
4-4. Tabell över lyftning och fastsurrning 4-11
4-5. Placering av dekaler – Blad 1 av 4 4-16
4-6. Placering av dekaler – Blad 2 av 4 4-17
4-7. Placering av dekaler – Blad 3 av 4 4-18
4-8. Placering av dekaler – Blad 4 av 4 4-19
5-1. Dekal för manuell sänkning 5-5
6-1 Placering av serienummer 6-4
6-2 Underhålls- och smörjningsdiagram 6-5

AVSNITT – STYCKE, ÄMNE SIDA

FÖRTECKNING PÅ TABELLER

1–1 Minsta avstånd 1-6
2–1 Tabell över inspektion och underhåll 2-3
6–1 Specifikationer 6-1
6–2 Kapaciteter 6-2
6–3 Däck 6-2
6–4 Hydraulolja 6-3
6–5 Specifikationer – Mobil DTE 11M 6-3
6–6 Komponenternas vikt 6-4
6–7 Smörjningsspecifikationer 6-6
6–8 Momenttabell 6-11
7-1 Inspektions- och reparationsjournal 7-1

Denna sida har avsiktligt lämnats tom.

AVSNITT 1. SÄKERHETSFÖRESKRIFTER

1.1 ALLMÄNT

Detta avsnitt behandlar de säkerhetsåtgärder som fordras för att användningen och underhållet av maskinen ska utföras på ett riktigt och säkert sätt. Det är absolut nödvändigt att en daglig rutin, som är baserad på innehållet i denna handbok upprättas, så att maskinen används på rätt sätt. En kvalificerad person måste också upprätta ett underhållsprogram, baserat på den information som ges i denna handbok och i Service- och underhållshandboken (”Service and Maintenance”) och det måste följas för att säkerställa att maskinen används utan risk.

Ägaren/användaren/föraren/uthyraren/hyraren får inte använda denna maskin förrän han/hon har läst denna handbok och har genomgått utbildning i maskinens användning under överinseende av en erfaren och kvalificerad förare.

Ta kontakt med JLG Industries, Inc. (”JLG”) med frågor som gäller säkerhet, utbildning, inspektion, underhåll, tillämpning och funktion.

⚠ VARNING!

OM SÄKERHETSFÖRESKRIFTERNA I DENNA HANDBOK INTE EFTERFÖLJS, KAN DET LEDA TILL MASKINSKADOR, EGENDOMSSKADOR, PERSONSKADOR ELLER DÖDSOLYCKOR.

1.2 FÖRE ANVÄNDNINGEN

Förarens utbildning och kunskap

- Läs och förstå denna handbok innan maskinen används.

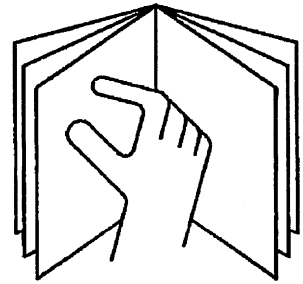

- Använd inte denna maskin förrän fullständig utbildning har erhållits från auktoriserade personer.
- Endast behörig och utbildad personal får använda denna maskin.

- Läs, förstå och efterfölj alla skyltar med FARA, VARNING, FÖRSIKTIGHET samt de instruktioner som gäller användningen som återfinns på maskinen och i denna handbok.
- Maskinen får endast användas på det sätt som är inom gränserna för den avsedda tillämpningen som upprättats av JLG.
- Alla förare måste bekanta sig med maskinens nödfallsreglage och -funktion enligt specifikationerna i denna handbok.
- Läs, förstå och efterfölj alla lokala föreskrifter, gällande lagstiftning och arbetsgivarens föreskrifter som gäller användningen av maskinen.

Inspektion av arbetsplatsen

- Föraren måste vidta vederbörliga säkerhetsåtgärder för att undvika ev. faror på arbetsplatsen innan maskinen används.
- Plattformen får inte användas eller höjas medan maskinen står på lastbilar, släpvagnar, tågvagnar, båtar, ställningar eller annan utrustning, om inte skriftligt godkännande har erhållits från JLG.
- Använd inte maskinen inom riskfyllda områden utan godkännande från JLG.
- Se till att underlaget är starkt nog att klara den största belastning som visas på dekalerna som sitter på maskinen.
- Denna maskin kan användas vid temperaturer på -20° till +40°C (0-104°F). Rådfråga JLG angående ev. funktion utanför detta område.

Inspektion av maskinen

- Utför inspektioner och funktionsprov innan maskinen används (se avsnitt 2 för detaljerade anvisningar).
- Använd inte denna maskin förrän den har erhållit service och underhåll enligt specifikationerna i Service- och underhållshandboken (”Service and Maintenance”).
- Se till att fotkontakten och alla andra säkerhetsanordningar fungerar som de ska. En modifiering av dessa anordningar utgör ett brott mot säkerheten.

⚠ VARNING!

MODIFIERING ELLER ÄNDRING AV EN ARBETSPLATTFORM FÅR ENDAST UTFÖRAS MED SKRIFTLIGT MEDGIVANDE FRÅN TILLVERKAREN.

- Använd aldrig en maskin vars säkerhets- eller varningsskyltar eller -dekaler fattas eller är oläsliga.

- Se till att skräp inte ansamlas på plattformsgolvet. Se till att det inte kommer olja, fett och andra ämnen som kan orsaka halka på skorna och plattformsgolvet.

1.3 ANVÄNDNING

Allmänt

- Använd inte maskinen till något annat ändamål än att placera personal, deras verktyg och utrustning.
- Använd aldrig en maskin som inte fungerar som den ska. Stäng av den om den inte fungerar som den ska.
- Dra aldrig en kontakt eller en spak genom neutralläget till motsatt riktning. För alltid kontakten till neutralläget och gör en paus innan den flyttas till nästa funktion. Använd reglagen med ett långsamt och jämnt tryck.
- Hydraulcylindrarna bör aldrig lämnas helt utskjutna eller helt indragna när maskinen stängs av eller under en längre tid.
- Låt inte någon bråka med eller använda maskinen från marken (annat än i nödfall) när det finns personal på plattformen.
- Häng inte någonting från plattformsräcket utan godkännande från JLG.
- När två eller flera personer befinner sig på plattformen, är föraren den som är ansvarig för alla maskinfunktioner.
- Se alltid till att elverktyg har lagts undan ordentligt och att de inte hänger i sin sladd från plattformen.
- Utan godkännande från JLG får materiel eller verktyg inte sticka ut från plattformen.
- Placera alltid bommen över bakaxeln i linje med rörelseriktningen vid körning. Kom ihåg att om bommen befinner sig över framaxeln kommer styrnings- och körningsfunktionerna att vara omkastade.
- Försök inte skjuta på eller dra i en maskin som fastnat eller inte fungerar. Använd inte heller bommen. Maskinen får endast dras med fastsättningsöglorna på underredet.
- Placera inte bommen eller plattformen mot något byggnadsverk för att göra plattformen stadigare eller för att ge stöd åt byggnaden.
- Placera bommen i förvaringsläget och stäng av all elförsörjning innan maskinen lämnas.

Risk för snubbling eller fall

Alla som befinner sig på plattformen under användningen måste använda en hel sele med en säkerhetslina, som är fastsatt vid en godkänd fästpunkt för säkerhetslinor. Endast en (1) säkerhetslina får sättas fast i varje fästpunkt.

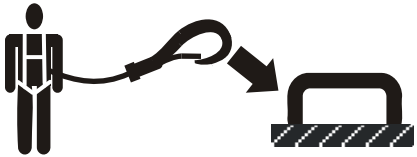

- Se till att alla grindar är stängda och låsta innan maskinen används.

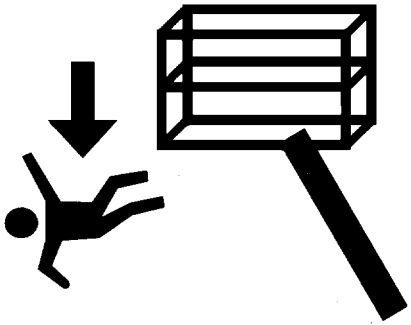

- Stå alltid stadigt med båda fötterna på plattformsgolvet. Använd aldrig stegar, lådor, plankor eller liknande föremål till att utöka räckvidden från plattformen.
- Försök aldrig klättra på bommen för att komma till eller från plattformen.

- Var ytterst försiktig vid ingången i eller utgången ur plattformen. Se till att bommen är helt sänkt. Utskjutning kan krävas för att placera plattformen närmare marken för in- och utgång. Vänd ansiktet mot maskinen och bibehåll en ”trepunktskontakt” vid in- och utgången – två händer och en fot eller två fötter och en hand.

Risk för livsfarlig elektrisk stöt

- Denna maskin är inte elektriskt isolerad och ger inget skydd vid kontakt med eller närhet till elektrisk ström.

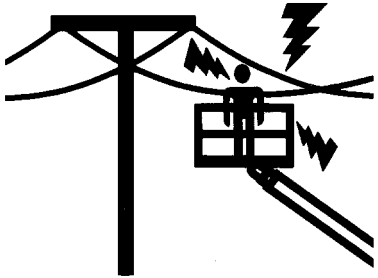

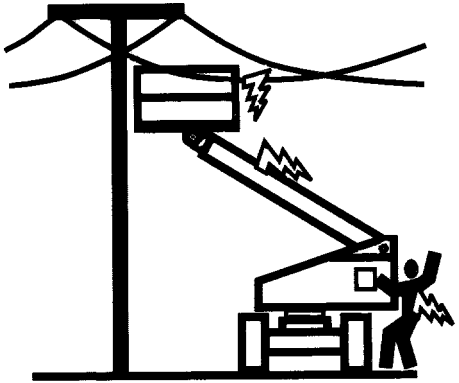

- Håll ett avstånd till elledningar, elektriska apparater och strömförande delar (isolerade eller inte) enligt det minsta avstånd som visas i Tabell 1–1.
- Ta maskinens och elledningarnas rörelse med i beräkningen.

Tabell 1–1. Minsta avstånd

Spänningsområde (fas-till-fas)	MINSTA AVSTÅND i meter (ft)
0 till 50 kV	3 (10)
50 till 200 kV	5 (15)
200 till 350 kV	6 (20)
350 till 500 kV	8 (25)
500 till 750 kV	11 (35)
750 till 1000 kV	14 (45)
OBS! Detta krav gäller utom där lokala, statliga eller arbetsgivarens föreskrifter är striktare.	

- Bibehåll ett avstånd på minst 3 m (10 ft) mellan maskinen, personalen på plattformen, deras verktyg och utrustning och en elektrisk ledning eller apparat med upp till 50 000 volt. Ett extra avstånd på 0,3 meter fordras för varje ytterligare 30 000 volt eller del därav.
- Det minsta avståndet kan reduceras om isoleringsspärrar har installerats för att förhindra kontakt och om spärrarna är avsedda för spänningen i den ledning som isoleras. Dessa spärrar får inte utgöra en del av (eller vara fastsatta på) maskinen. Det minsta avståndet ska reduceras till ett avstånd inom spärrens avsedda arbetsområde. Detta ska avgöras av en kvalificerad person i enlighet med fordringarna från arbetsgivaren samt lokala och statliga myndigheter, vad gäller arbete i närheten av strömförande utrustning.

⚠ FARA!

MASKINEN ELLER PERSONALEN FÅR INTE BEFINNA SIG INOM DET FÖRBJUDNA OMRÅDET. UTGÅ IFRÅN ATT ALLA ELEKTRISKA DELAR ELLER LEDNINGAR ÄR STRÖMFÖRANDE OM INTE ANNAT ANMÄLTS.

Vältningsrisker

- Föraren måste känna till det underlag där maskinen ska köras. Överskrid inte den största tillåtna lutningen i sidled eller sluttningen under körningen.

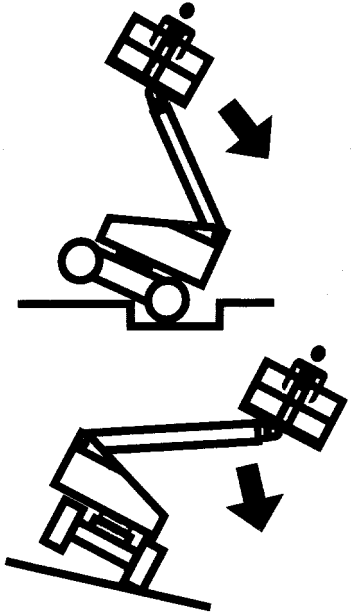

- Höj inte plattformen och kör inte med höjd plattform på ett sluttande, ojämnt eller mjukt underlag.
- Underlagets kapacitet måste kontrolleras före körning på golv, broar, lastbilar och andra underlag.
- Överskrid aldrig plattformens maximala kapacitet. Fördela ev. last jämnt över plattformsgolvet.
- Höj inte plattformen och kör inte med en höjd plattform annat än om maskinen befinner sig på en jämn, plan yta och är jämnt stödd.
- Håll ett avstånd på minst 0,6 m (2 ft) mellan maskinens underrede och hål, gupp, branter, hinder, skräp, dolda hål eller andra faror på golvet/underlaget.
- Skjut inte på eller dra i något föremål med bommen.
- Försök aldrig använda maskinen som en kran. Bind inte fast maskinen vid något byggnadsverk.
- Använd inte maskinen när vindstyrkan överskrider 12,5 m/s (28 mph).
- Utöka inte plattformens eller lastens yta. En större yta, som utsätts för vind, minskar maskinens stabilitet.
- Utöka inte plattformens storlek med icke godkända förlängningar eller tillsatser.

- Om bommen eller plattformen befinner sig i ett läge där ett eller flera hjul inte har kontakt med marken, måste alla personer lämna plattformen innan maskinen stabiliseras. Använd en kran, en gaffeltruck eller annan lämplig utrustning till att stabilisera maskinen och avlägsna personalen.

Risk för klämskador och kollisioner

- All personal måste använda en godkänd hjälm.
- Kontrollera att det finns nog med plats ovanför, vid sidan om och under plattformen när den ska höjas eller sänkas eller under körningen.

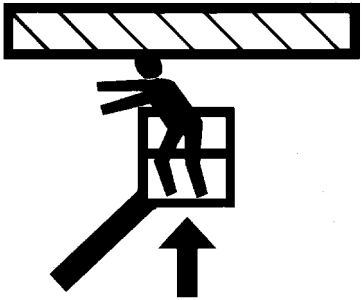

- Alla kroppsdelar ska vara innanför plattformen under användningen.
- Använd bomfunktionerna (inte körfunktionerna) till att manövrera plattformen i närheten av hinder.
- Låt alltid någon hålla utkik vid körning på platser där sikten är skymd.
- Se till att övrig personal håller ett avstånd på minst 1,8 m (6 ft) till maskinen när den körs eller svängs.
- Anpassa körhastigheten efter markförhållandena, trafiken, sikten, lutningen, placeringen av personal eller andra förhållanden som kan orsaka kollision eller personskador.
- Var medveten om stoppsträckan vid alla hastigheter. När maskinen körts med hög hastighet måste låg hastighet ställas in innan maskinen stoppas. Använd endast låg hastighet på sluttningar.
- Kör inte med hög hastighet i tättbebyggda eller trånga områden eller vid backning.
- Var alltid ytterst försiktig så att ingenting går emot eller i vägen för reglagen eller personalen på plattformen.
- Se till att förarna av andra maskiner uppe i luften eller nere på marken är medvetna om att arbetsplattformen finns i närheten. Koppla loss strömförsörjningen till traverser.

- Varna personalen för att arbeta, stå eller gå under en höjd plattform eller bom. Placera barriärer på golvet om så behövs.

1.4 BOGSERING, LYFTNING OCH TRANSPORT

- Låt aldrig personal vara kvar på plattformen medan maskinen bogseras, lyfts eller transporteras.
- Denna maskin får inte bogseras annat än i nödfall, om den slutar fungera, när strömmen avbryts eller vid lastning eller lossning Se avsnittet ”Nödfallsrutiner” i denna handbok ang. nödfallsbogsering.
- Se till att bommen befinner sig i förvaringsläget och att svängbordet är spärrat före bogsering, lyftning eller transport. Det får inte finnas några verktyg på plattformen.
- När maskinen lyfts får endast anvisade lyftpunkter användas. Lyft maskinen med en anordning som är stark nog.
- Se avsnittet ”Användning” i denna handbok ang. information om lyftning.

1.5 YTTERLIGARE RISKER/SÄKERHET

- Använd inte maskinen som jord vid svetsning.
- När svets- eller metallarbeten utförs, måste man se till att maskinen skyddas mot kontakt med svetsstänk eller smält metall.
- Tanka inte medan motorn är igång.
- Batterivätskan är ytterst frätande, undvik alltid kontakt med hud eller kläder.
- Batterierna får endast laddas i ett väl ventilerat utrymme.

Denna sida har avsiktligt lämnats tom.

AVSNITT 2. ANVÄNDARENS ANSVAR, FÖRBEREDELSE OCH INSPEKTION AV MASKINEN

2.1 UTBILDNING AV PERSONAL

En arbetsplattform är avsedd för hantering av personal, den får endast användas och underhållas av utbildad personal.

Personer som är påverkade av medicin, som använder narkotika eller alkohol eller som lider av epilepsi, yrsel eller har försämrad fysisk kontroll får inte använda denna maskin.

Förarutbildning

Förarutbildningen måste omfatta följande:

1. Användningen av reglagen på plattformen och på markpanelen och deras begränsningar, samt nödfallsreglage och säkerhetssystem.
2. Skyltar och dekaler med instruktioner och varningar på maskinen.
3. Arbetsgivarens föreskrifter och gällande lagstiftning.
4. Hur ett godkänt fallskydd används.
5. Tillräcklig kännedom om maskinens mekaniska funktion för att kunna känna igen en felfunktion eller något som kan leda till en felfunktion.
6. Det säkraste sättet att köra maskinen där det finns hinder ovanför plattformen, annan rörlig utrustning eller hinder, svackor, hål och branter.
7. Hur faror, som oskyddade elektriska ledningar, undviks.
8. Särskilda arbetskrav eller särskild maskintillämpning.

Uppsikt över utbildningen

En kvalificerad person måste övervaka utbildningen, som bör ske på ett öppet område utan hinder, tills eleven har lärt sig att kontrollera och köra maskinen på ett säkert sätt.

Förarens ansvarighet

Föraren måste lära sig att han/hon har ansvaret och befogenheten att stänga av maskinen i händelse av en felfunktion eller annat osäkert förhållande som gäller antingen maskinen eller arbetsplatsen.

2.2 FÖRBEREDELSE, INSPEKTION OCH UNDERHÅLL

Följande tabell omfattar den regelbundna inspektion och det underhåll som rekommenderas av JLG Industries, Inc. Ta reda på de lokala föreskrifter som gäller vidare krav för arbetsplattformar. Inspektioner och underhåll måste utföras oftare, när maskinen används under svåra förhållanden, om maskinen används mycket ofta eller om den körs hårt.

VIKTIGT!

EN AUKTORISERAD SERVICETEKNIKER (”FACTORY-CERTIFIED SERVICE TECHNICIAN”) ÄR ENLIGT JLG INDUSTRIES, INC. EN PERSON SOM HAR SLUTFÖRT OCH KLARAT JLGS SERVICESKOLA FÖR DEN AKTUELLA JLG-MODELLEN.

Tabell 2–1. Tabell över inspektion och underhåll

Typ	Hur ofta	Ansvarig i första hand	Servicekvalificering	Referens
Inspektion före start	Före varje dags användning eller vid byte av förare.	Användaren eller föraren	Användaren eller föraren	Instruktions- och säkerhetshandboken
Inspektion före leveransen (se anmärkningen)	Före varje försäljning, arrende eller uthyrning.	Ägaren, återförsäljaren eller användaren	En kvalificerad JLG-tekniker	Service- och underhållshandboken (”Service and Maintenance Manual”) och vederbörligt JLG-inspektionsformulär
Ofta förekommande inspektioner (se anmärkningen)	När maskinen använts i tre månader eller 150 timmar, beroende på vilket som kommer först, eller inte har använts på över tre månader eller har inhandlats begagnad.	Ägaren, återförsäljaren eller användaren	En kvalificerad JLG-tekniker	Service- och underhållshandboken (”Service and Maintenance Manual”) och vederbörligt JLG-inspektionsformulär
Årlig inspektion av maskinen (se anmärkningen)	Årligen, inte mer än 13 månader efter den sista inspektionen.	Ägaren, återförsäljaren eller användaren	Auktoriserad servicetekniker (rekommenderas)	Service- och underhållshandboken (”Service and Maintenance Manual”) och vederbörligt JLG-inspektionsformulär
Förebyggande underhåll	Med de mellanrum som anges i Service- och underhållshandboken (”Service and Maintenance”).	Ägaren, återförsäljaren eller användaren	En kvalificerad JLG-tekniker	Service- och underhållshandboken
OBS! *Inspektionsformulär kan erhållas från JLG. Använd service- och underhållshandboken (”Service and Maintenance Manual”) när inspektionerna utförs.*				

Inspektion före start

Denna inspektion ska inkludera alla följande punkter:

1. **Renlighet** – kontrollera att ingenting läcker (olja, bränsle eller batterivätska) och avlägsna ev. främmande föremål. Rapportera ev. läckage till vederbörlig underhållspersonal.
2. **Dekaler och skyltar** – kontrollera att alla är rena och läsliga. Se till att inga dekaler eller skyltar fattas och att alla oläsliga dekaler eller skyltar rengörs eller byts ut.
3. **Instruktions- och säkerhetshandbok** – se till att det finns ett exemplar i det vind- och regntäta förvaringsfacket.
4. **”Rundvandrings”-inspektion** – se fig. 2-4, fig. 2-5 och fig. 2-7.
5. **Batteri** – ladda efter behov.
6. **Bränsle** (maskiner med förbränningsmotorer) – fyll på bränsle efter behov.
7. **Hydraulolja** – kontrollera nivån. Se till att hydraulolja fylls på när så behövs.
8. **Funktionsprov** – när ”rundvandrings”-inspektionen är avslutad, ska funktionsprov på alla system utföras på ett område utan hinder ovanför maskinen eller på marken (se avsnitt 4 för mer detaljerade anvisningar).

⚠ VARNING!

OM MASKINEN INTE FUNGERAR PÅ RÄTT SÄTT, SKA DEN OMEDELBART STÄNGAS AV. RAPPORTERA PROBLEMET TILL VEDERBÖRLIG UNDERHÅLLSPERSONAL. ANVÄND INTE MASKINEN FÖRRÄN DEN HAR FÖRKLARATS VARA FUNKTIONSDUGLIG.

Funktionsprov

Utför funktionsprovet på följande sätt:

1. Från markpanelen utan någon belastning på plattformen:
   - **a.** Kontrollera att alla skydd över kontakter och lås sitter på plats.
   - **b.** Använd alla funktioner och kontrollera alla gränslägesbrytare och avstängningskontakter
   - **c.** Kontrollera hjälpströmmen (eller den manuella sänkningen).
   - **d.** Se till att alla maskinfunktioner stängs av när nödstoppskontakten trycks in.
2. Från plattformspanelen:
   - **a.** Se till att plattformspanelen sitter ordentligt fast på rätt ställe.
   - **b.** Kontrollera att alla skydd över kontakter och lås sitter på plats.
   - **c.** Använd alla funktioner och kontrollera alla gränslägesbrytare och avstängningskontakter.
   - **d.** Se till att alla maskinfunktioner stängs av när nödstoppskontakten trycks in.
   - **e.** Kör maskinen med bommen i transportläget (fastsatt) i en sluttning (som inte överstiger specifikationen) och stanna för att kontrollera att bromsarna håller.
   - **f.** Kontrollera även, med bommen i transportläget, att lutningsgivarens varningslampa fungerar.

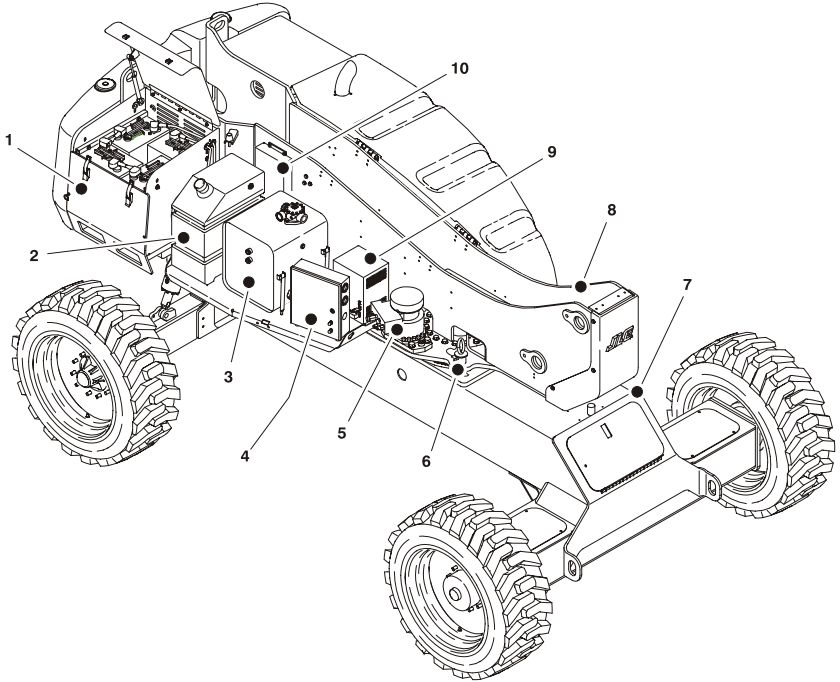

1. Batteripaket
2. Bränsletank
3. Hydrauloljebehållare
4. Elcentral
5. Rotationsdrev
6. Svängbordsspärr
7. Ram
8. Svängbord
9. Batteriladdare
10. Generatorns styrenhet (M-modeller)

Fig. 2-1. Grundläggande nomenklatur – Blad 1 av 3

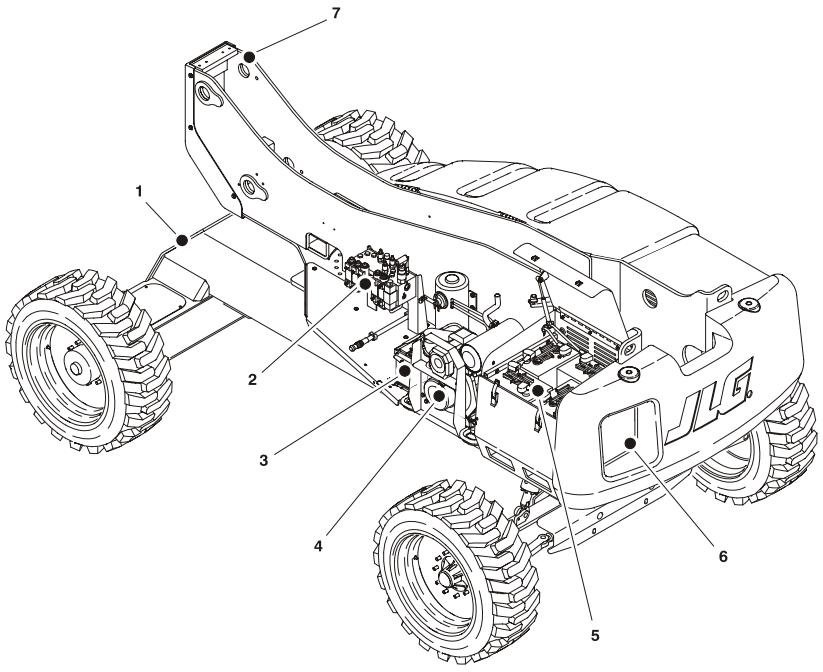

1. Ram
2. Huvudventil
3. Batteri för generatorstart (M-modeller)
4. Generator (M-modeller)
5. Batteripaket
6. Markreglage
7. Svängbord

Fig. 2-2. Grundläggande nomenklatur – Blad 2 av 3

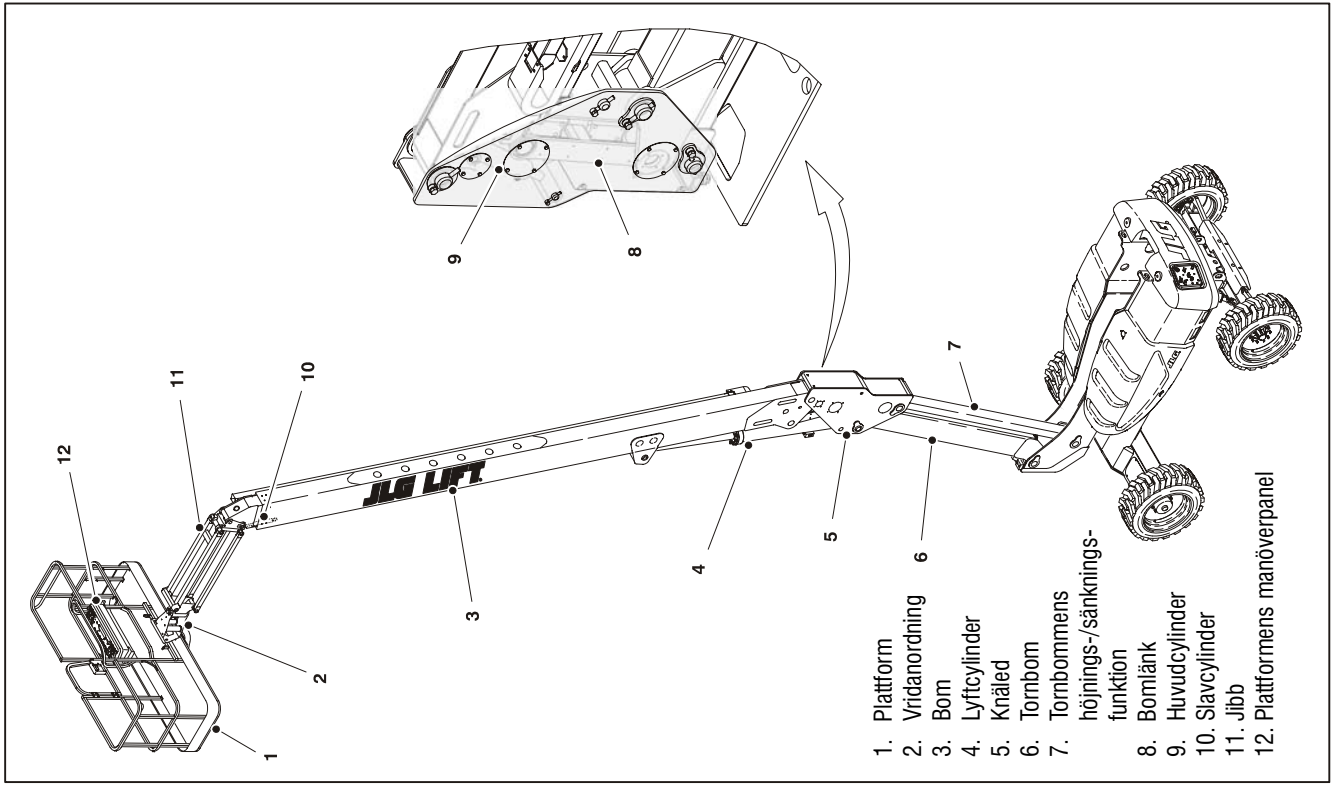

Fig. 2-3. Grundläggande nomenklatur – Blad 3 av 3

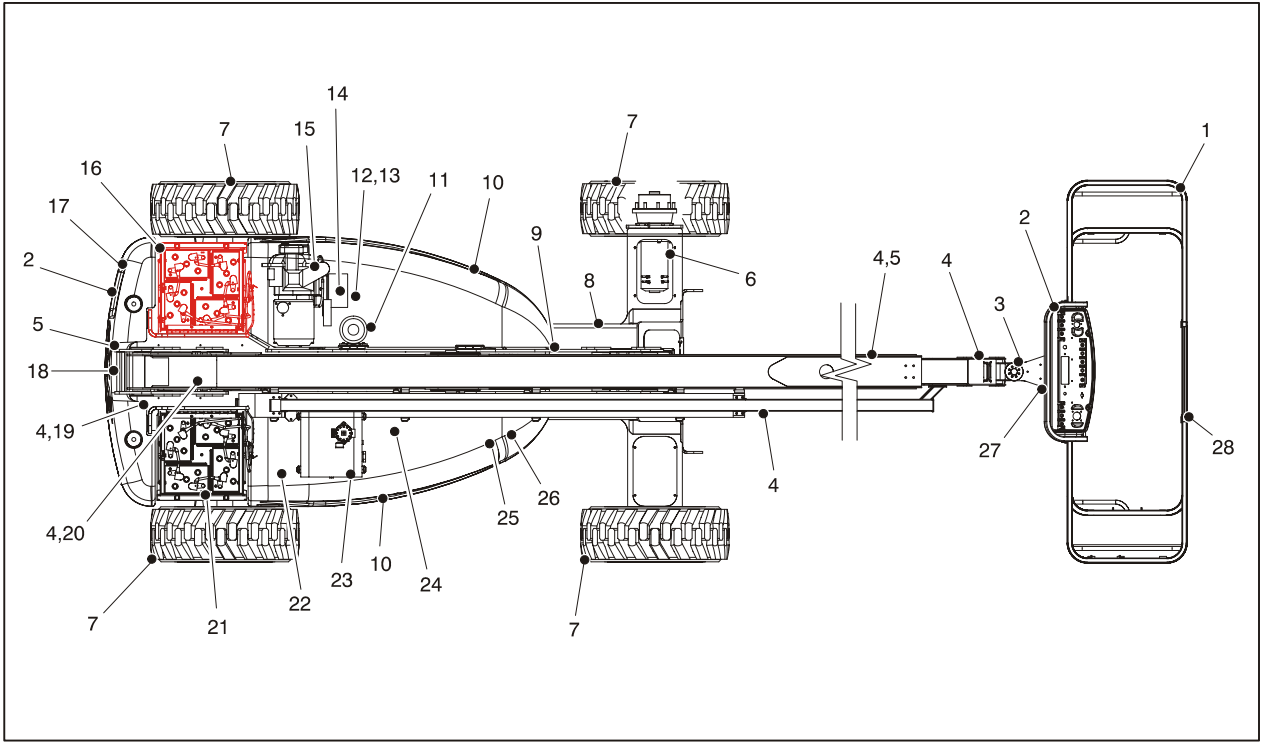

Fig. 2-4. Daglig ”rundvandrings”-inspektion – Blad 1 av 4

ALLMÄNT

Börja ”rundvandringen” vid punkt 1 på diagrammet. Fortsätt åt höger (motsols ovanifrån sett) och kontrollera varje punkt i ordning med avseende på vad som upptas i följande checklista.

⚠ VARNING!

UNDVIK PERSONSKADOR; SE TILL ATT STRÖMMEN ÄR AV UNDER INSPEKTIONEN.

VIKTIGT!

GLÖM INTE ATT KONTROLLERA UNDERSIDAN AV UNDERREDET. DET KAN LEDA TILL UPPTÄCKTEN AV FÖRHÅLLANDEN SOM SKULLE KUNNA ORSAKA OMFATTANDE MASKINSKADOR.

OBS! *Förutom de kontroller som nämns nedan, se till att inga delar fattas eller är lösa, att de sitter fast ordentligt och att det inte finns tecken på skador.*

1. Plattformen – dess fästsprintar sitter fast. Fotkontakten fungerar och har inte modifierats, kopplats loss eller blockerats.
2. Plattforms- och markpanelen – kontakter och styrspakar: alla skyltar sitter fast och är läsliga, styrspakar och kontakter återgår till neutralläget, spakspärren fungerar som den ska, nödstoppskontakten fungerar som den ska, markeringarna vid reglagen är läsliga.
3. Vridcylinder – motor och cylindersprintar sitter fast, hydraulslangar.
4. Alla hydraulcylindrar – inga synliga skador, vridtappar och hydraulslangar är oskadade och läcker inte.
5. Bom – vridtapparna sitter fast, knäleden i vertikalt läge. (se anmärkningen)
6. Drivaxel och motor – se anmärkningen
7. Hjul och däck – sitter ordentligt fast, inga muttrar fattas, rätt pumpade (däck med luft). Kontrollera slitbanan och om det finns hack, revor eller andra defekter. Kontrollera att hjulen inte är skadade eller korroderade.
8. Ram (ovan- och undersida) – se anmärkningen.

Fig. 2-5. Daglig ”rundvandrings”-inspektion – Blad 2 av 4

9. Gränslägesbrytare – Brytarna fungerar.

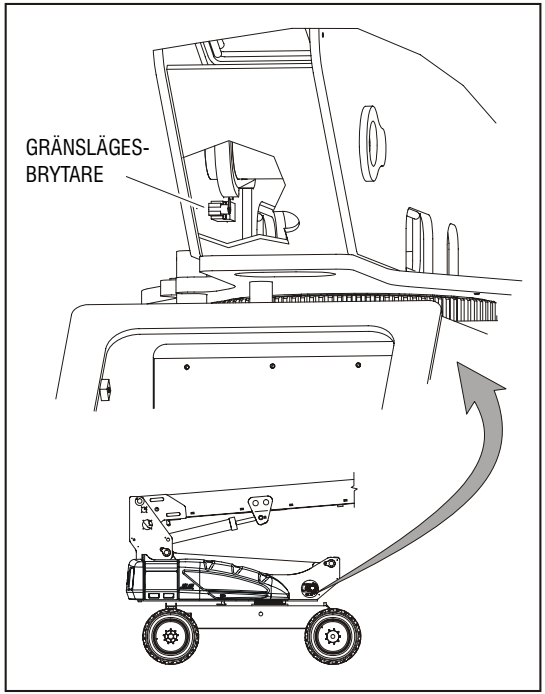

10. Motorhuv och spärrar – se anmärkningen.

11. Hydrauloljepump och -behållare – rekommenderad hydrauloljenivå på mätstickan (systemet avstängt, bommen i förvaringsläget). Ventilationslock/mätsticka sitter ordentligt och fungerar.

12. Manuell sänkningsventil – se anmärkningen.

13. Manöverventil – inga lösa eller skadade ledningar eller slangar.

14. Batteri för generatorstart – se anmärkningen.

15. Motoroljetillförsel – vid fullmärket på mätstickan, lock och filter sitter säkert.

16. Batteriutrymme på höger sida – se anmärkningen.

17. Motvikt – se anmärkningen.

18. Gränslägesbrytare – brytarna fungerar.

19. Parallellstagändar och styrspindlar – parallellstagens ändtappar spärrade.

Fig. 2-6. Daglig ”rundvandrings”-inspektion – Blad 3 av 4

20. Pendlingspärrventil (om så utrustad) – Kontrollera kolvarna i nertryckt läge. Vrid svängbordet tills axelns spärrfäste passerar kolven och se till att kolven är helt utskjuten som på bilden.

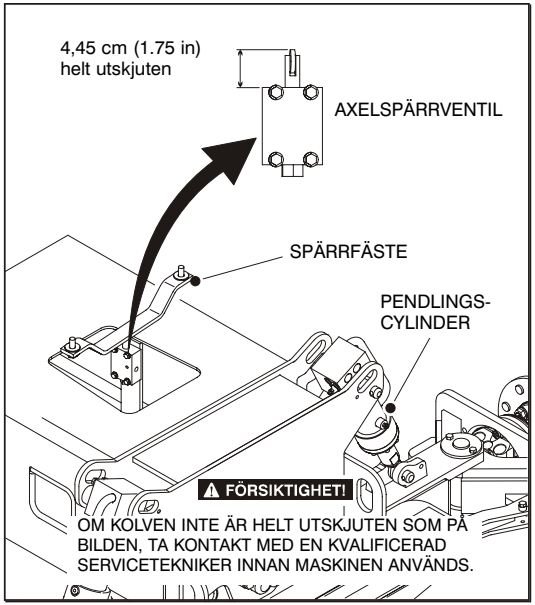

21. Batteriutrymme – se anmärkningen.

22. Bränsle – påfyllningslocket sitter fast; Bränsletank – Dekaler sitter fast och är läsliga.

23. Filterdosa för hydraulolja – se anmärkningen.

24. Batteriladdare – se anmärkningen.

25. Svängskivans lager – tecken på rätt utförd smörjning. Inga lösa bultar och inget spel mellan lagret och svängbordet.

26. Svängmotor – tecken på rätt utförd smörjning.

27. Plattformens vridtappar – se anmärkningen.

28. Plattformsgrind – lås och gångjärn fungerar som de ska.

Fig. 2-7. Daglig ”rundvandrings”-inspektion – Blad 4 av 4

AVSNITT 3. REGLAGE OCH VARNINGSLAMPOR

3.1 ALLMÄNT

VIKTIGT!

TILLVERKAREN HAR INGEN DIREKT KONTROLL ÖVER MASKINENS TILLÄMPNING OCH ANVÄNDNING. ANVÄNDAREN ELLER FÖRAREN ÄR ANSVARIG FÖR ATT SÄKERHETSFÖRESKRIFTERNA EFTERFÖLJS.

Detta avsnitt innehåller den information som behövs för att förstå reglagens funktion.

3.2 REGLAGE OCH VARNINGSLAMPOR

OBS! *Generatormotorn (extrautrustning) stängs av automatiskt under följande förhållanden:*

Batterierna är helt laddade
Hög oljetemperatur
Lågt oljetryck
Motorn övervarvar
För hög spänning

OBS! *Generatormotorn (extrautrustning) går inte att starta, om batterierna inte är helt laddade eller om generatorns aktiveringskontakt på plattformspanelen inte är på.*

Markpanel

Se fig. 3-1, Markpanel

⚠ VARNING!

ANVÄND INTE MARKPANELEN NÄR PERSONAL BEFINNER SIG PÅ PLATTFORMEN ANNAT ÄN I NÖDFALL.

UTFÖR SÅ MÅNGA KONTROLLER SOM MÖJLIGT FRÅN MARKPANELEN FÖRE ANVÄNDNINGEN.

OBS! *När maskinen är avstängd, måste väljarkontakten för plattforms-/markreglage samt nödstoppskontakten vara AV.*

OBS! *Om så utrustad måste kontakten för funktionsaktivering hållas intryckt för att funktionerna utskjutning/indragning av huvudbommen, höjning av tornet, svängning, höjning av huvudbommen eller jibben, upphävning av plattformsinställningen och plattformens vridning ska kunna utföras.*

1. Strömbrytare/nödstoppskontakt

   En röd, svampformad kontakt förser väljarkontakten för plattforms-/markreglage med ström när den är utdragen (på). När den skjuts in (av), går ingen ström till väljarkontakten.

2. Väljarkontakt för plattforms-/markreglage

   En nyckelförsedd kontakt med tre lägen förser plattformspanelen med ström, när den står i PLATTFORMS-läget. När den vrids till MARK-läget, stängs strömmen av till plattformen och endast markreglagen fungerar.

OBS! *När VÄLJAR-kontakten står i mittläget, är strömmen avstängd till båda manöverpanelerna.*

3. Rotation

   En kontakt med tre lägen som vrider plattformen.

4. Upphävningskontakt för plattformsinställning

   En kontakt med tre lägen som ger föraren möjlighet att justera det automatiska självavvägningssystemet.

5. Höjning/sänkning av bommen

   Höjer och sänker huvudbommen.

6. Utskjutning/indragning (teleskop)

   Skjuter ut och drar in huvudbommen.

7. Rotation

   Med denna kontakt kan svängbordet roteras 400 grader, ej kontinuerligt. Aktivera genom att hålla kontakten åt VÄNSTER eller HÖGER.

8. Batterilampa och timmätare

   En timmätare sitter upptill på markpanelen. Timmätaren registrerar upp till 9999,9 timmar och kan inte återställas.

9. Generatorns aktiveringslampa

   Lampan tänds för att visa att generatorn är aktiverad och kan starta när batterierna behöver laddas. Om lampan blinkar betyder det att generatormotorns tillstånd är onormalt (hög oljetemperatur eller lågt oljetryck) eller att det är fel på elsystemet, vilket gäller alla elektriska maskiner.

OBS! *Se servicehandboken för generatorns felkoder.*

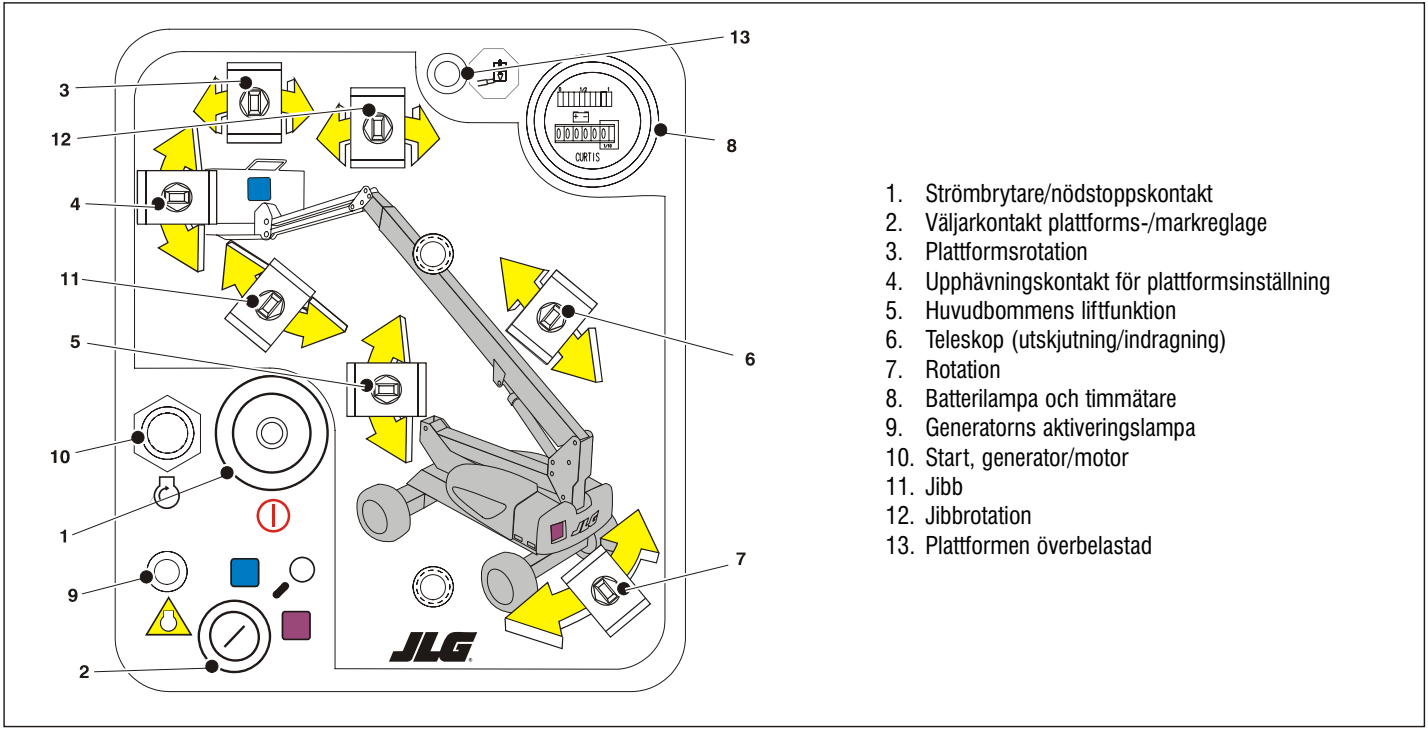

1. Strömbrytare/nödstoppskontakt
2. Väljarkontakt plattforms-/markreglage
3. Plattformsrotation
4. Upphävningskontakt för plattformsinställning
5. Huvudbommens liftfunktion
6. Teleskop (utskjutning/indragning)
7. Rotation
8. Batterilampa och timmätare
9. Generatorns aktiveringslampa
10. Start, generator/motor
11. Jibb
12. Jibbrotation
13. Plattformen överbelastad

Fig. 3-1. Markpanel

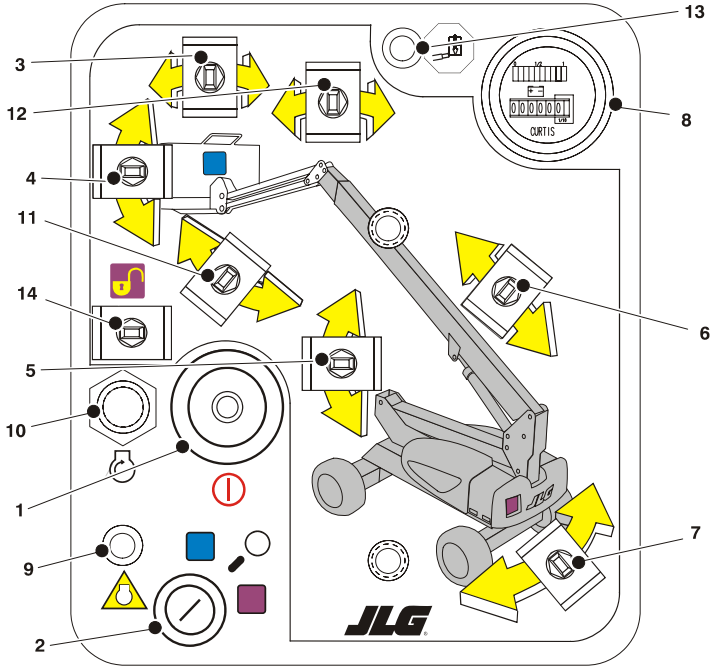

1. Strömbrytare/nödstoppskontakt
2. Väljarkontakt plattforms-/markreglage
3. Plattformsrotation
4. Upphävningskontakt för plattformsinställning
5. Huvudbommens liftfunktion
6. Teleskop (utskjutning/indragning)
7. Rotation
8. Batterilampa och timmätare
9. Generatorns aktiveringslampa
10. Start, generator/motor
11. Jibb
12. Jibbrotation
13. Plattformen överbelastad
14. Funktionsaktivering

Fig. 3-2. Markpanel - Funktionsaktivering

10. Startknapp, generator/motor (om så utrustad)

Generatorn kan startas för hand med denna tryckkontakt för att avsluta laddningen av batterierna. Generatorn startar automatiskt när batteriernas laddning är låg.

11. Jibb (om så utrustad)

Jibben höjs och sänks med denna kontakt.

12. Jibbrotation (om så utrustad)

En kontakt med tre lägen som vrider jibben och plattformen.

13. Överbelastad plattform (om så utrustad)

Anger att plattformen har överbelastats.

14. Funktionsaktivering.

Om så utrustad måste aktiveringsbrytaren hållas NEDÅT när motorn är igång för att samtliga bomreglage ska aktiveras.

Plattformens manöverpanel

Se fig. 3-2, Plattformens manöverpanel

1. Strömbrytare/nödstoppskontakt

En röd, svampformad kontakt med två lägen förser PLATTFORMS-reglagen med ström när den är utdragen (på). När den är intryckt (av), går ingen ström till plattformsfunktionerna.

Inom ungefär 2 sekunder efter det att den dragits ut, utför maskinen diagnosprov på de olika elkretsarna och, om allt är OK, piper plattformslarmet en gång. Medan detta pågår blinkar också lamporna i indikatorpanelen på manöverbordet en gång för att visa att de fungerar.

⚠ VARNING!

UNDVIK ALLVARLIGA PERSONSKADOR GENOM ATT INTE ANVÄNDA MASKINEN OM DE SPAKAR ELLER KONTAKTER SOM STYR PLATTFORMENS RÖRELSE INTE ÅTERGÅR TILL NEUTRALLÄGET (AV) NÄR DE SLÄPPS.

2. Aktiveringskontakt för generator (om så utrustad)

Denna kontakt används av föraren till att förhindra att generatormotorn börjar ladda batterierna när maskinen används inomhus.

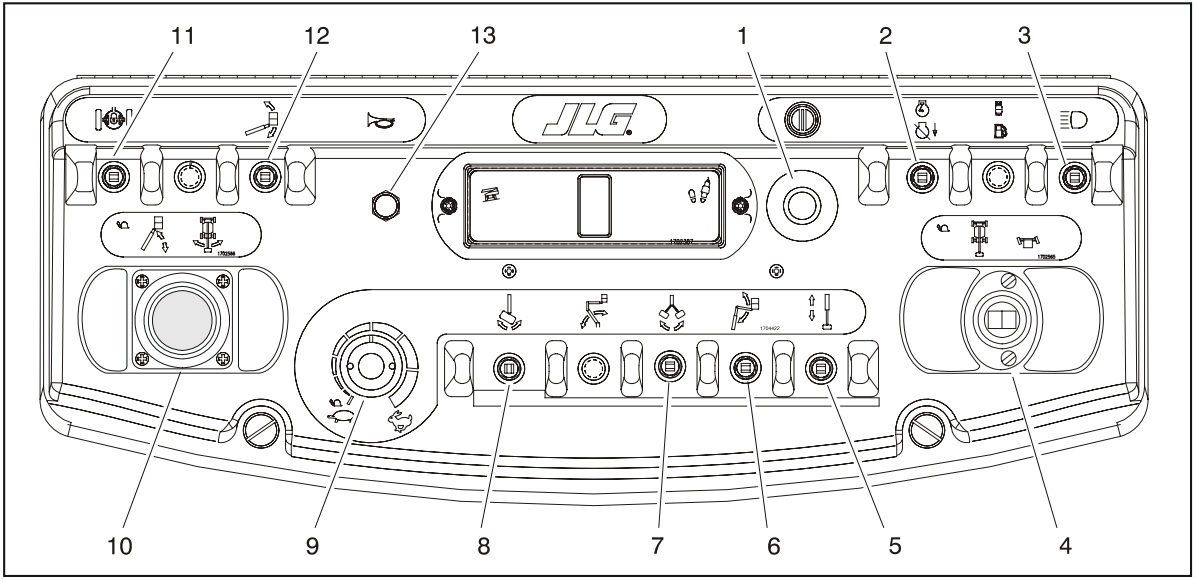

1. Strömbrytare/nödstoppskontakt
2. Aktivering av generator
3. Lyktor
4. Körning/styrning
5 Teleskop (utskjutning/ indragning)
6. Jibb
7. Jibbrotation
8. Plattformsrotation
9. Funktionshastighet
10. Huvudbommens höjnings-/sänk-nings-/svängningsfunktion
11. Posi Track
12. Upphävningskontakt för plattformsinställning
13. Signalhorn

Fig. 3-3. Plattformens manöverpanel

3. Belysning (om så utrustad)

Denna kontakt aktiverar belysningen, om maskinen är så utrustad.

4. Körning/styrning

Maskinen kan köras antingen framåt eller bakåt med KÖR-spaken. Spaken är steglös för att medge en variabel körhastighet.

Styrningen utförs med en vippkontakt ovanpå styrspaken.

5. Teleskopkontakt

Denna kontakt skjuter ut och drar in huvudbommen.

6. Ledad jibb (om så utrustad)

Jibben höjs eller sänks med denna kontakt (uppåt eller nedåt).

7. Jibbrotation (om så utrustad)

En kontakt med tre lägen som används till att vrida jibben och plattformen (åt vänster eller höger).

8. Plattformsrotation

Denna kontakt styr korgens rotation (åt vänster eller höger).

9. Funktionshastighetsvred

Styr bom- och rotationsfunktionernas hastighet. Vrid det motsols för lägre hastighet och medsols för högre. Vrid vredet helt motsols tills det klickar för att ställa in kryplåget.

10. Huvudbommens höjning/sänkning/rotation

En styrspak med dubbelfunktion används till höjning/sänkning och rotation. För den framåt för att höja bommen, dra den bakåt för att sänka den. Flytta den åt höger för att rotera åt höger och åt vänster för att rotera åt vänster. Proportionell styrning av dessa reglage erhålls genom att använda funktionshastighetsvredet

OBS! *Huvudbommens höjnings- och svängningsfunktioner kan väljas samtidigt. Den högsta hastigheten är reducerad när båda funktionerna väljs.*

11. Posi-Track-reglage

Posi-Track-reglaget används till att fördela kraften jämnt mellan de två drivhjulen så att dragkraften ökar. Styrsystemet kan också koppla in Posi-Track-funktionen automatiskt när ökad dragkraft krävs.

OBS! *4-hjulsassistans (extrautrustning) aktiveras också med Posi-Track-reglaget.*

12. Upphävningskontakt för plattformsinställning

Plattformen kan justeras med denna kontakt.

13. Signalhorn

Denna kontakt förser signalhornet med ström när den trycks in.

Varningslampor på plattformspanelen

Se fig. 3-3, Varningslampor på platformspanelen

OBS! *Plattformens indikatorpanel använder symboler med olika form till att göra föraren uppmärksam på de olika situationer som kunde inträffa. Vad dessa symboler betyder, förklaras nedan.*

Anger en potentiellt farlig situation som, om den inte åtgärdas, kan leda till allvarliga personskador eller dödsolyckor. Denna indikator är röd.

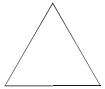

Anger ett onormalt förhållande som, om det inte åtgärdas, kan leda till maskinskador eller till att maskinen inte fungerar. Denna indikator är gul.

Anger viktig information som gäller arbetsförhållandet, d.v.s. rutiner som är av vikt för ett säkert arbete. Denna indikator är grön med undantag för kapacitetsindikatorn, som kommer att vara grön eller gul beroende på plattformens läge.

1. Lutningslarm

   Denna orangefärgade lampa anger att underredet befinner sig på en sluttning (större än 5 grader för ANSI och 3 grader för CE). Om bommen är ovanför horisontalläget och maskinen befinner sig på en sluttning (större än 5 grader för ANSI och 3 grader för CE), ljuder ett larm och KRYPLÄGET väljs automatiskt.

2. Överbelastad plattform (om så utrustad)

   Anger att plattformen har överbelastats.

3. Lampa för systemnödtillstånd

   Denna lampa anger att tillståndet för maskinens styrsystem är onormalt.

   De tre mest troliga orsakerna till systemfel är:

   a. Aktiveringstiden på sju sekunder har förflutit eller en funktion valdes innan fotkontakten trampades ner.
   b. Den högsta strömstyrkan har nåtts och maskinen flyttar sig inte. Detta tillstånd kan jämföras med ett motorstopp, när man försöker få motorn att leverera mer kraft än vad den var avsedd till.
   c. Det finns något annat fel i någon av kretsarna. Se servicehandboken.

4. Posi-Track-lampa

   Denna lampa tänds när den positiva dragkraften är i funktion.

5. Fotkontakt/iståndsättning

   När någon funktion ska användas, måste fotkontakten tryckas ner och funktionen väljas inom 7 sekunder. Iståndsättningslampan anger att reglagen är iståndsatta. Om en funktion inte väljs inom 7 sekunder eller om 7 sekunder förflyter mellan slutet på en funktion och början på nästa, släcks iståndsättningslampan och fotkontakten måste släppas upp och tryckas ner igen för att iståndsätta reglagen.

   När fotkontakten släpps upp, avbryts strömmen till alla reglage och färdbromsen ansätts.

⚠ VARNING!

UNDVIK ALLVARLIGA PERSONSKADOR GENOM ATT INTE TA BORT, MODIFIERA ELLER URSTÅNDSÄTTA FOTKONTAKTEN PÅ NÅGOT SÄTT.

⚠ VARNING!

FOTKONTAKTEN MÅSTE JUSTERAS OM FUNKTIONERNA ENDAST AKTIVERAS NÄR KONTAKTEN ÄR INOM 6 MM (1/4 IN) FRÅN SITT HÖGSTA ELLER LÄGSTA LÄGE.

6. Varningslampa för låg batterispänning

Denna lampa tänds när batterispänningen är under 45 volt och blinkar under 40 volt. Maskinen stängs av under 33 volt.

7. Krypläge

När funktionshastighetsvredet vridits till krypläget, verkar lampan som en påminnelse om att alla funktioner är inställda på lägsta hastighet.

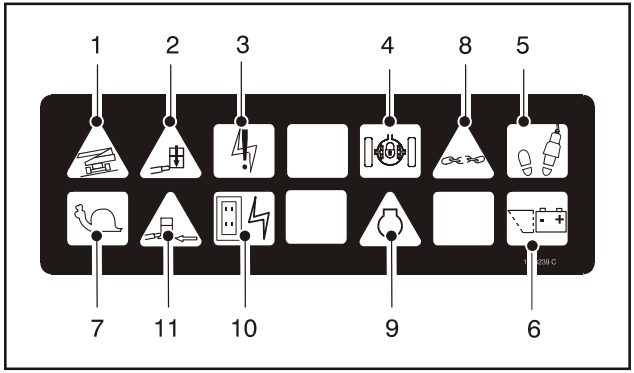

1. Lutningslarm
2. Överbelastning
3. Systemfel
4. Posi Track
5. Fotkontakt/iståndsättning
6. Låg batterispänning
7. Krypläge

8-11. Används ej

Fig. 3-4. Varningslampor på plattformspanelen

AVSNITT 4. ANVÄNDNING AV MASKINEN

4.6 BESKRIVNING

Denna maskin är en självgående hydraullift utrustad med en arbetsplattform fastsatt på en höjbar, ledad, vridbar bom. Vibrationerna som avges av dessa maskiner innebär inga risker för en förare på plattformen.

Det primära manöverbordet befinner sig på plattformen. Därifrån kan föraren köra och styra maskinen både framåt och bakåt. Föraren kan höja eller sänka den övre eller undre bommen och svänga den åt vänster eller höger. En standard bomvridning är 400° åt vänster och höger från förvaringsläget, ej kontinuerlig. Maskinen har en markpanel som har företräde framför plattformspanelen. Bommens höjning, sänkning och rotation kan styras med markreglagen och de kan användas i nödfallssituationer till att sänka ner plattformen till marken, om föraren på plattformen är oförmögen att göra det. Markpanelen ska också användas vid inspektionen före start.

4.7 FUNKTIONSKARAKTERISTIKA OCH BEGRÄNSNINGAR

Kapaciteter

Bommen kan höjas över horisontalläget med eller utan någon belastning på plattformen om:

1. maskinen står på ett jämnt, stadigt och vågrätt underlag;
2. belastningen är inom tillverkarens nominella kapacitet
3. alla maskinsystem fungerar som de ska;
4. däcktrycket är riktigt
5. maskinen är som den levererades från JLG.

Stabilitet

Maskinens stabilitet baseras på två (2) förhållanden som kallas stabilitet FRAMÅT och BAKÅT. En maskin med minst stabilitet FRAMÅT visas i fig. 4-1 och en maskin med minst stabilitet BAKÅT visas i fig. 4-2.

⚠ VARNING!

FÖRHINDRA ATT MASKINEN TIPPAR FRAMÅT ELLER BAKÅT GENOM ATT INTE ÖVERBELASTA DEN ELLER ANVÄNDA DEN PÅ ETT SNETT UNDERLAG.

4.8 ANVÄNDNING AV MOTORN

Strömbrytare/nödstoppskontakt

När denna röda, svampformade kontakt dras ut (på) förses alla maskinfunktioner med batteriström. Kontakten ska tryckas in (av) när batterierna laddas eller när maskinen parkeras för natten.

Inom ungefär 2 sekunder efter det att den dragits ut, utför maskinen diagnosprov på de olika elkretsarna och plattformslarmet piper en gång, om allt är OK. Medan detta pågår blinkar också lamporna i indikatorpanelen på manöverbordet en gång för att visa att de fungerar.

Kontakt för val av plattform/mark

Väljarkontakten för plattform/mark förser mark- eller plattformspanelen med ström enligt vald inställning. För att panelen ska få ström måste även STRÖMBRYTAREN/NÖDSTOPPSKONTAKTEN vara utdragen (på).

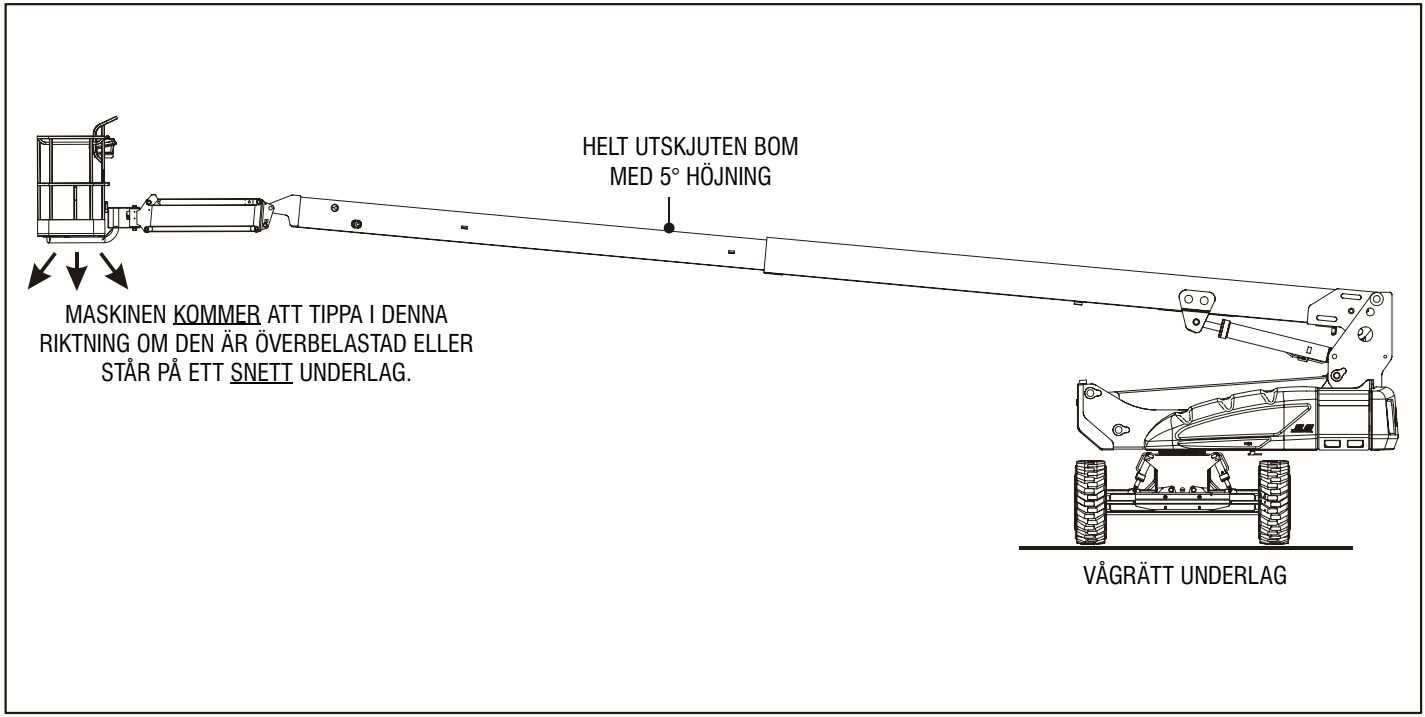

Fig. 4-1. Minsta stabilitet framåt

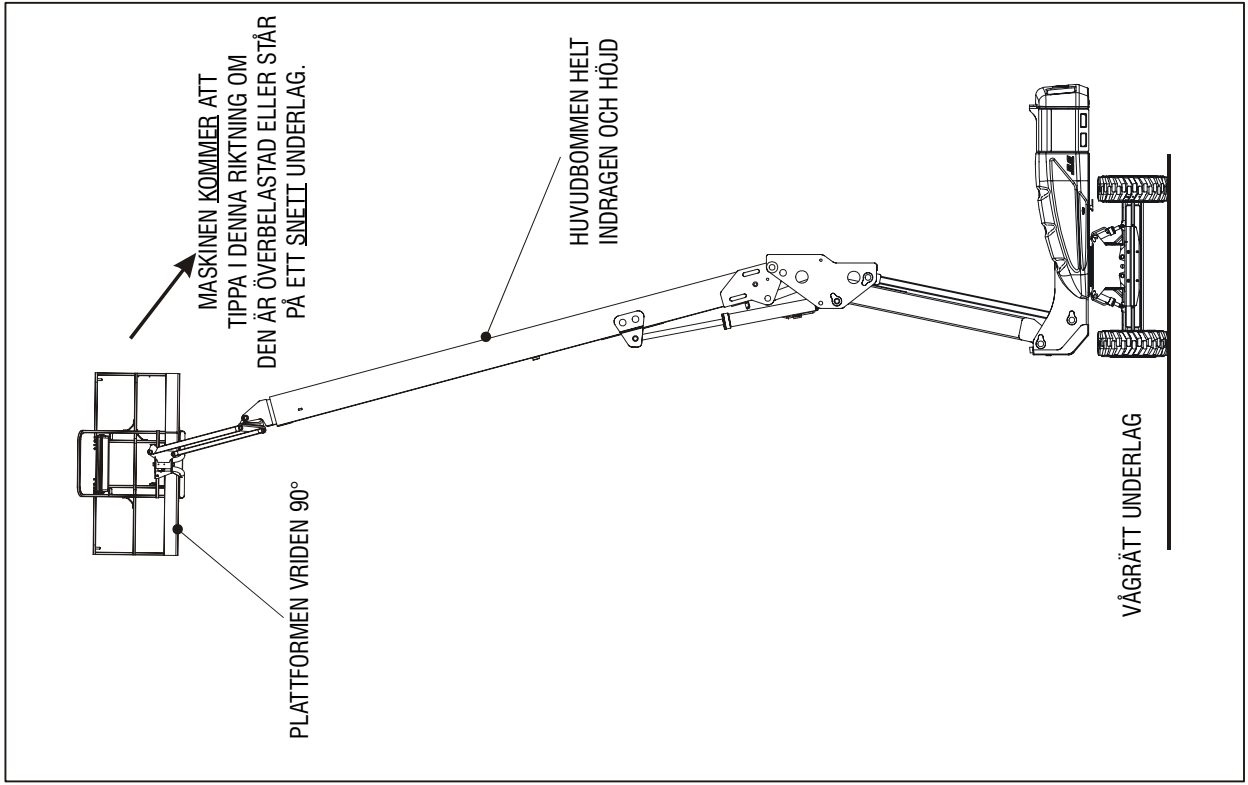

Fig. 4-2. Minsta stabilitet bakåt

4.9 FÖRFLYTTNING (KÖRNING)

OBS! *När överbommen är höjd ca 11 grader över horisontalläget, ställs höghastighetsfunktionen automatiskt i lågfunktionsläget.*

VIKTIGT!

OM MASKINEN KÖRS MED MYCKET LÅG HASTIGHET ELLER STANNAR NÄR DEN GÅR UPPFÖR EN SLUTTNING PÅ 20 % ELLER MER, STÄNGS KÖRNINGSFUNKTIONEN AV. TA BORT FOTEN FRÅN FOTKONTAKTEN OCH TRYCK NER DEN IGEN FÖR ATT ÅTERSTÄLLA.

⚠ VARNING!

KÖR INTE MED BOMMEN OVANFÖR HORISONTALLÄGET ANNAT ÄN PÅ ETT JÄMNT, STADIGT OCH VÅGRÄTT UNDERLAG.

UNDVIK ATT VÄLTA ELLER FÖRLORA KONTROLLEN GENOM ATT INTE KÖRA MASKINEN PÅ BRANTARE SLUTTNINGAR ÄN VAD SOM SPECIFICERAS PÅ SERIENUMMERSKYLTEN.

KÖR INTE PÅ LUTNINGAR I SIDLED SOM ÖVERSKRIDER 5 GRADER.

VAR YTTERST FÖRSIKTIG MEDAN MASKINEN BACKAS OCH VID ALLA TILLFÄLLEN DÅ PLATTFORMEN ÄR HÖJD.

SE TILL ATT BOMMEN ÄR PLACERAD ÖVER BAKAXELN INNAN MASKINEN KÖRS. OM BOMMEN BEFINNER SIG ÖVER FRAMAXELN, KOMMER STYRNINGS- OCH KÖRNINGSREGLAGEN ATT FUNGERA OMVÄNT.

Förflyttning framåt och bakåt

1. Dra ut nödstoppskontakten på plattformen och trampa på fotkontakten.
2. Placera KÖR-spaken i FRAMÅT- eller BAKÅT-läget efter behov.

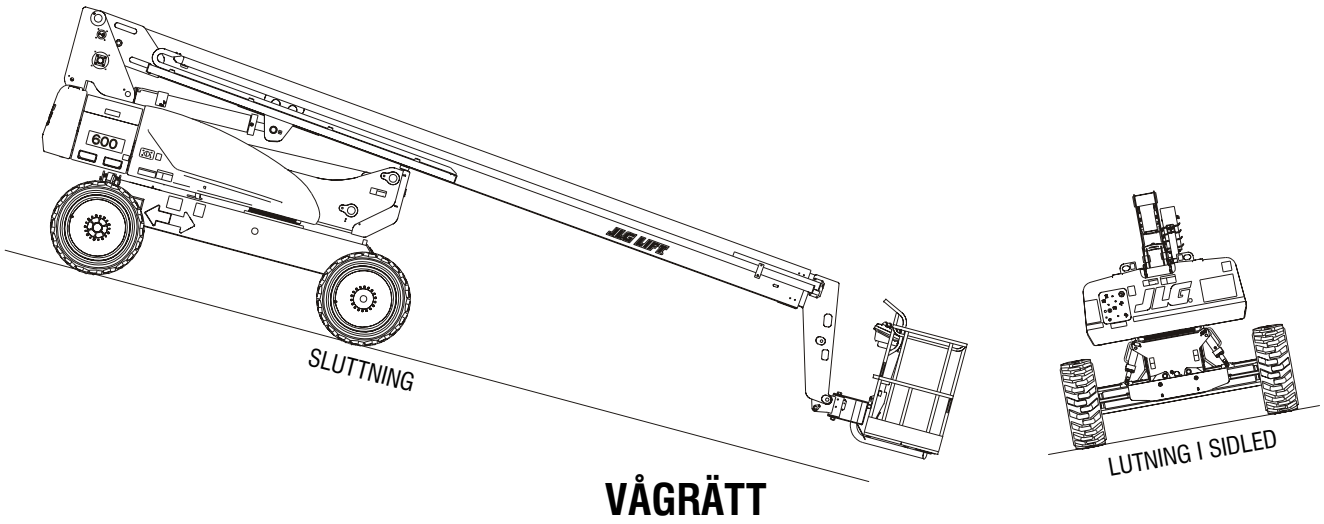

VÅGRÄTT

KÖR INTE MASKINEN PÅ BRANTARE SLUTTNINGAR ÄN VAD SOM SPECIFICERAS PÅ TILLVERKARENS NAMNPLÅT.

Fig. 4-3. Sluttning och lutning åt sidan

4.10 STYRNING

Flytta vippkontakten på körspaken åt HÖGER för att styra åt höger eller åt VÄNSTER för att styra åt vänster.

4.11 PLATTFORM

Justering av plattformens inställning

Avvägning av plattformen – håll plattformsinställningsknappen i uppåt- eller nedåtläget tills plattformen står vågrätt.

Vridning av plattformen

Vrid plattformen åt höger eller vänster genom att använda plattformens rotationskontakt till att välja riktning och hålla den tills önskat läge har nåtts.

4.12 BOM

⚠ VARNING!

SVÄNG INTE BOMMEN OCH HÖJ DEN INTE ÖVER HORISONTALLÄGET OM MASKINEN INTE STÅR VÅGRÄTT.

LITA INTE ENBART PÅ ATT LUTNINGSLARMET SKA VISA OM UNDERREDET STÅR VÅGRÄTT.

SÄNK NER PLATTFORMEN TILL MARKEN FÖR ATT UNDVIKA ATT VÄLTA. KÖR SEDAN TILL EN VÅGRÄT YTA INNAN BOMMEN HÖJS.

UNDVIK ALLVARLIGA PERSONSKADOR GENOM ATT INTE ANVÄNDA MASKINEN OM NÅGON SPAK ELLER VIPPKONTAKT, SOM STYR PLATTFORMENS RÖRELSE, INTE ÅTERGÅR TILL NEUTRALLÄGET (AV) NÄR DEN SLÄPPS.

TA BORT FOTEN FRÅN FOTKONTAKTEN ELLER ANVÄND NÖDSTOPPSKONTAKTEN FÖR ATT STOPPA MASKINEN, OM PLATTFORMEN INTE STANNAR NÄR EN KONTAKT ELLER SPAK SLÄPPS.

Rotation av bommen

Sväng bommen genom att använda SVÄNGNINGS-kontakten för att välja HÖGER eller VÄNSTER.

VIKTIGT!

SE TILL ATT DET FINNS TILLRÄCKLIGT MED UTRYMME NÄR BOMMEN SVÄNGS, SÅ ATT DEN INTE GÅR EMOT VÄGGAR, AVBALKNINGAR ELLER ANNAN UTRUSTNING.

Höjning och sänkning av den övre bommen

Använd den övre bommens höjnings-/sänkningskontakt för att välja en rörelse UPPÅT eller NEDÅT, när den övre bommen ska höjas eller sänkas.

4.13 GENERATOR (EXTRAUTRUSTNING)

Automatiskt funktionsläge

Generatorn fungerar automatiskt när:

1. Nödstoppskontakten på markpanelen är utdragen (på) **och**:
2. Generatorns aktiveringskontakt på plattformspanelen är i aktiveringsläget.

Under omständigheterna ovan övervakar generatorns styrenhet batteriernas status. Generatorn sätts igång automatiskt, när batterispänningen faller p.g.a. urladdning och stängs av när batterierna är helt laddade.

Funktion med enbart batterier

Maskinen fungerar med enbart batterier när:

1. Nödstoppskontakten på markpanelen är utdragen **och**:
2. Kontakten på plattformspanelen är i inaktiverat läge.

Batterierna kan användas tills de är helt urladdade.

Manuell laddningsfunktion

Generatorn fungerar i det manuella läget när:

1. Nödstoppskontakten på markpanelen är utdragen **och**:
2. Kontakten på plattformspanelen är i aktiveringsläget **och**:
3. Kontakten för manuell laddning har tryckts in.

Aktiveringen av den manuella laddningsknappen startar motorn och inleder laddningsperioden även om batteriernas laddning befinner sig ovanför nivån för automatisk start.

4.14 FUNKTIONSHASTIGHETSVRED

Detta vred påverkar hastigheten för alla bomfunktionerna samt plattformsrotationen. När vredet är vridet så långt det går åt vänster, befinner det sig i krypläget.

4.15 PROV PÅ SPÄRRANORDNING FÖR PENDLANDE AXEL (OM SÅ UTRUSTAD)

VIKTIGT!

PROVET PÅ SPÄRRSYSTEMET MÅSTE UTFÖRAS VARJE KVARTAL, NÄR EN KOMPONENT HAR BYTTS UT ELLER NÄR FELAKTIG SYSTEMFUNKTION MISSTÄNKS.

Se rutinen i avsnitt 6.4, Prov på spärranordning för pendlande axel (om så utrustad).

4.16 AVSTÄNGNING OCH PARKERING

OBS! *När maskinen parkeras för natten ska batterierna laddas ordentligt så att de är klara för arbete nästa dag.*

OBS! *Elektriska maskiner är utrustade med ett antistatiskt band p.g.a. att statisk elektricitet bildas. Bandet sitter under bakdelen på underredet.*

Rutinen för avstängning och parkering av maskinen följer:

1. Kör maskinen till ett relativt skyddat område.
2. Se till att bommen är nedsänkt över bakaxeln.
3. Tryck in nödstoppsknappen på plattformspanelen.
4. Tryck in nödstoppsknappen på markpanelen. Ställ väljarkontakten för plattform/mark i mittläget (AV).
5. Täck över plattformspanelen, om så behövs, för att skydda instruktionsskyltar, varningsdekaler och reglage mot väder och vind.

4.17 LYFTNING OCH FASTSURRNING

Lyftning

1. Titta på serienummerskylten, ring JLG Industries eller väg maskinen för att ta reda på dess bruttovikt.
2. Sänk ner bommen till förvaringsläget.
3. Avlägsna alla lösa föremål från maskinen.
4. Se till att lyftanordningen är rätt placerad så att maskinen förblir vågrät och inte skadas.

Fastsurrning

VIKTIGT!

NÄR MASKINEN TRANSPORTERAS, MÅSTE BOMMEN VARA HELT NEDSÄNKT I BOMSTÖDET.

1. Sänk ner bommen till förvaringsläget.
2. Avlägsna alla lösa föremål från maskinen.
3. Säkra underredet och plattformen med tillräckligt starka rep eller kedjor.

VIKTIGT!

ANVISNINGAR OM LYFTNING

1. Se säkerhetshandboken och instruktionsboken för uppgifter om maskinens bruttovikt som den ursprungligen tillverkades.
2. Placera bommen i förvaringsläget med svängbordet låst.
3. Avlägsna alla lösa föremål från maskinen.
4. Se till att lyftanordningen är rätt placerad så att maskinen förblir vågrät och inte skadas.

ANVISNINGAR OM FASTSURRNING

1. Placera bommen i förvaringsläget med svängbordet låst.
2. Avlägsna alla lösa föremål från maskinen.
3. Säkra underredet och plattformen med tillräckligt starka rep eller kedjor.

Se säkerhetshandboken och instruktionsboken för mer information.

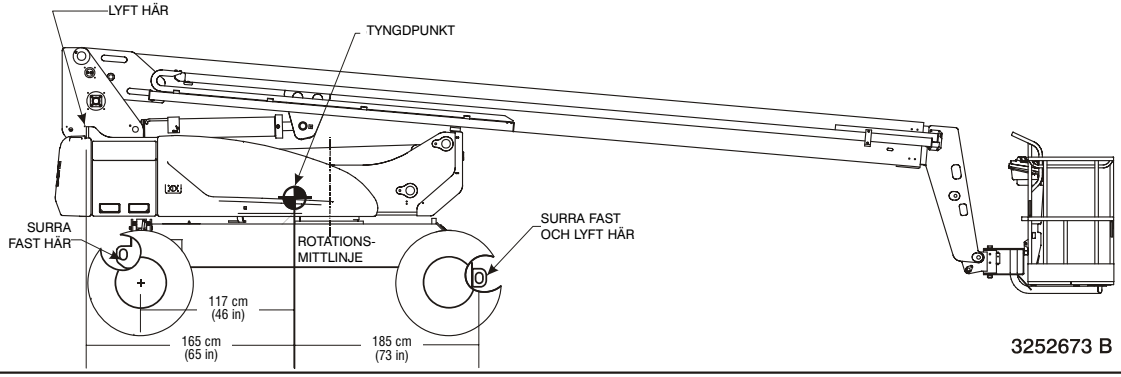

Fig. 4-4. Tabell över lyftning och fastsurrning

4.18 BOGSERINGSANVISNINGAR

⚠ VARNING!

MASKINEN HAR INGA BROMSAR NÄR DEN BOGSERAS. DET BOGSERANDE FORDONET MÅSTE KUNNA KONTROLLERA MASKINEN HELA TIDEN. BOGSERING ÄR FÖRBJUDEN PÅ ALLMÄN VÄG.

⚠ VARNING!

HÅLL AVSTÅND TILL RÖRLIGA DELAR.

DÖDSOLYCKOR ELLER ALLVARLIGA PERSONSKADOR KAN BLI FÖLJDEN OM DESSA ANVISNINGAR INTE FÖLJS.

⚠ FÖRSIKTIGHET!

HÖGSTA BOGSERINGSHASTIGHET: 8 KM/H (5 MPH) OCH INTE LÄNGRE ÄN 8 KM (5 MILES).

HÖGSTA BOGSERINGSLUTNING: 25 %.

Följande instruktioner gäller bogsering med dragbom (extrautrustning).

1. Placera svängbordet i transportläget med bommen helt sänkt och indragen.
2. Sänk dragbommen till bogseringsläget och sätt fast på det bogserande fordonet.
3. Koppla ur drivnaven.
4. Ställ väljaren för styrning/bogsering i bogseringsläget (ut).

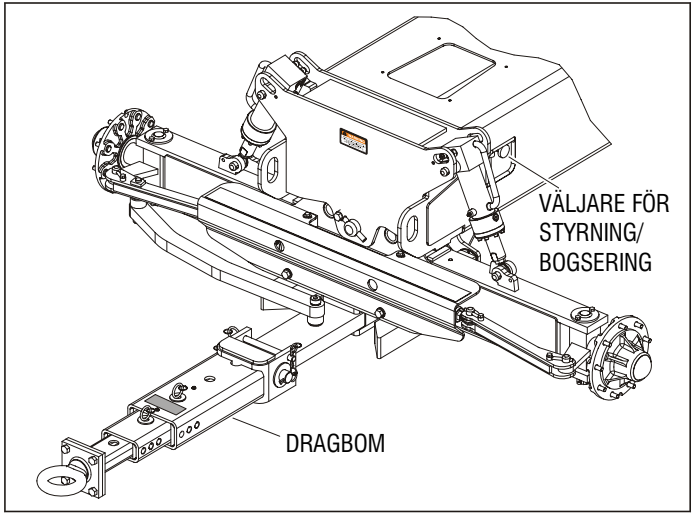

5. Följ anvisningarna ovan i omvänd ordningsföljd för att återställa maskinen i självstyrt läge.

4.19 DRIVNAV

Urkoppling för bogsering

⚠ FÖRSIKTIGHET!

ANVÄND ENDAST URKOPPLINGEN NÄR MASKINEN ÄR STÅR STILLA.

1. Ta bort de två sexkantsbultarna från täckplåten.

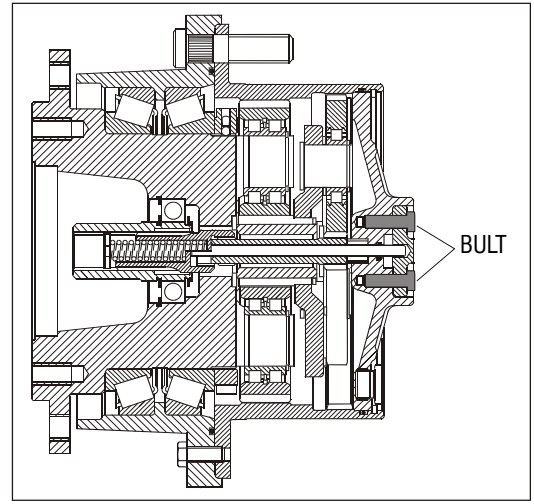

2. Ta bort täckplåten.

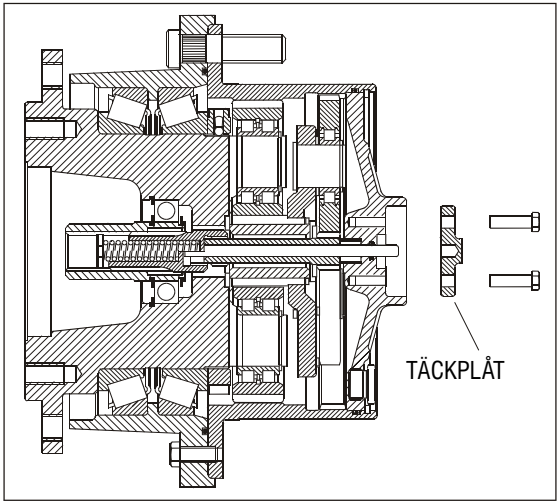

3. Vrid på täckplåten så att den invändiga diametern syns.

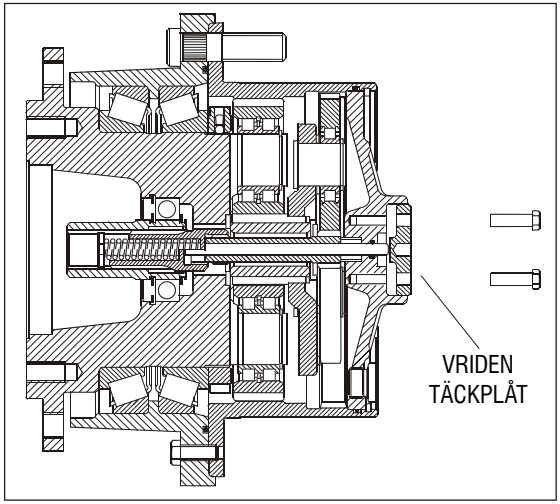

4. Sätt in bultarna och dra åt med 8,8 Nm (6.3 lb-ft) tills de sitter tätt mot täckplåten.
5. Maskinen är klar för bogsering.

⚠ VARNING!

INNAN MASKINEN LOSSAS FRÅN DET BOGSERANDE FORDONET SKA DRIVNAVET KOPPLAS IN IGEN ELLER ÅTGÄRDER VIDTAS SÅ ATT FORDONET INTE KAN FLYTTA SIG.

Inkoppling efter avslutad bogsering

⚠ VARNING!

TÄCKPLÅTEN ÄR FJÄDERBELASTAD.

1. Ta bort de två sexkantsbultarna samtidigt från täckplåten och ta bort täckplåten.
2. Vrid plåten 180 grader och fäst den med de två sexkants-bultarna.
3. Dra åt sexkantsbultarna med 8,8 Nm (6.3 lb-ft)
4. Nu ska drivverket vara inkopplat och maskinen kan tas loss från det bogserande fordonet.

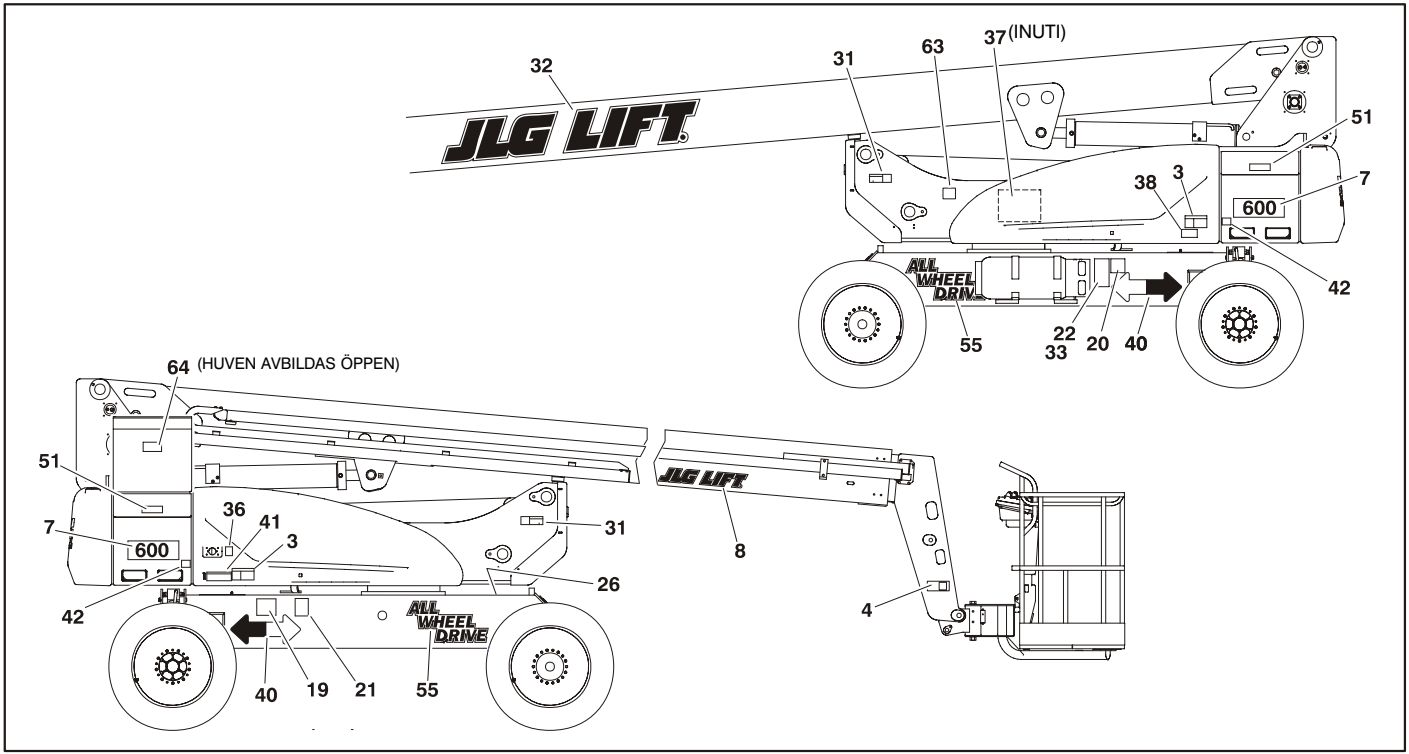

Fig. 4-5. Placering av dekaler – Blad 1 av 4

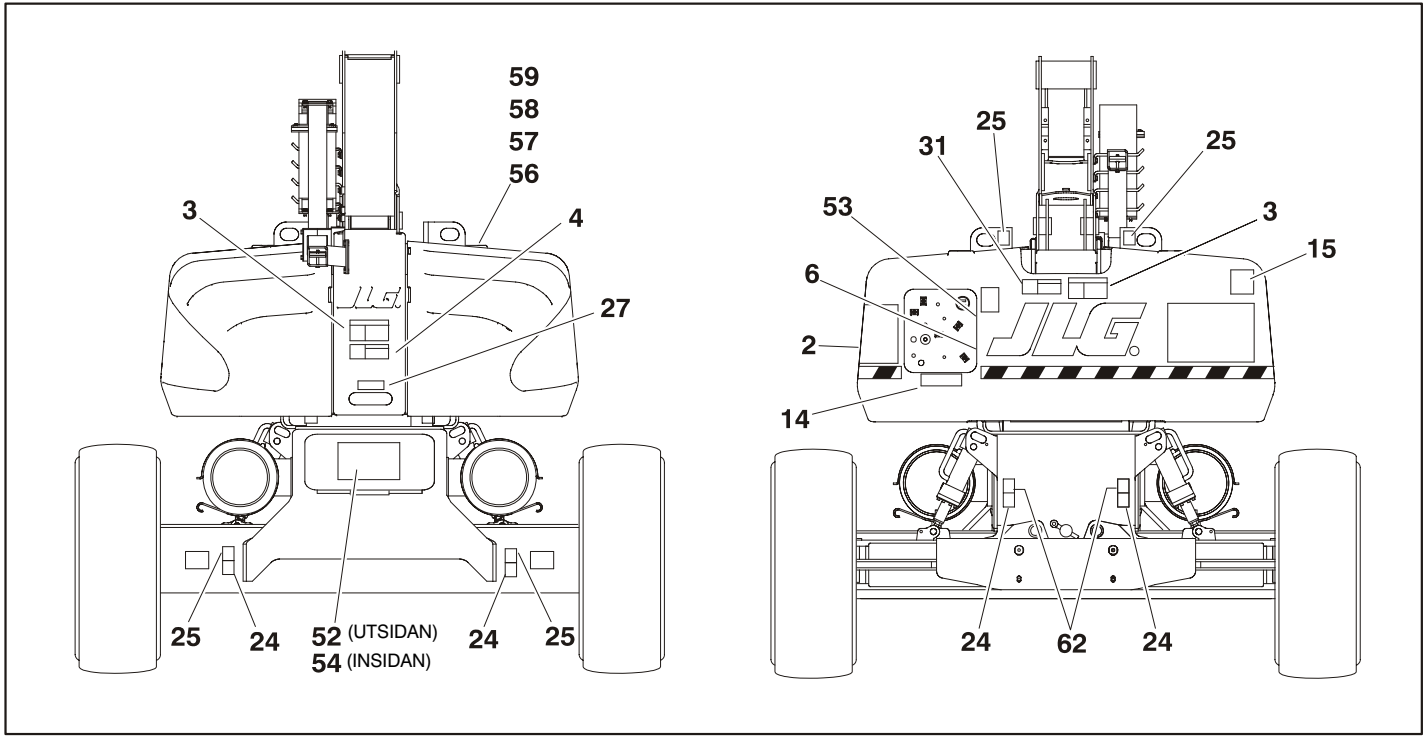

Fig. 4-6. Placering av dekaler – Blad 2 av 4

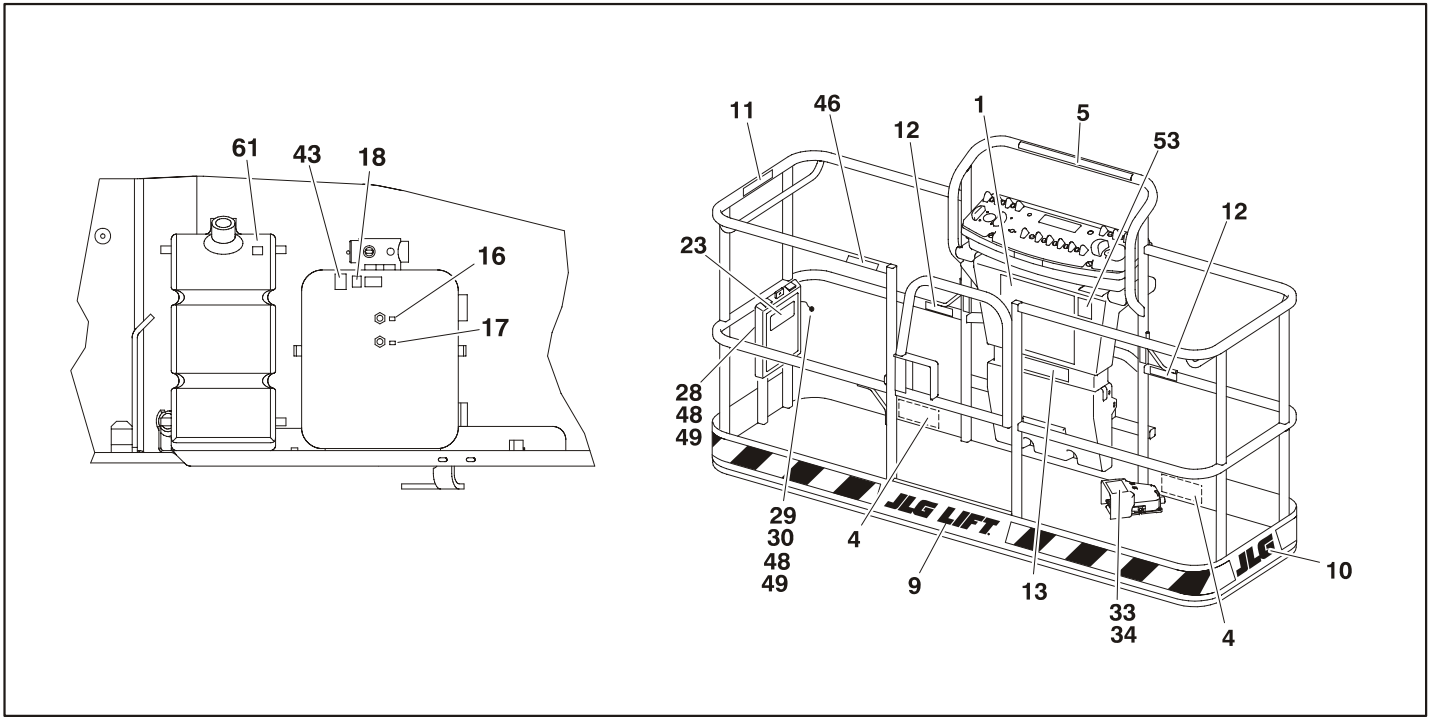

Fig. 4-7. Placering av dekaler – Blad 3 av 4

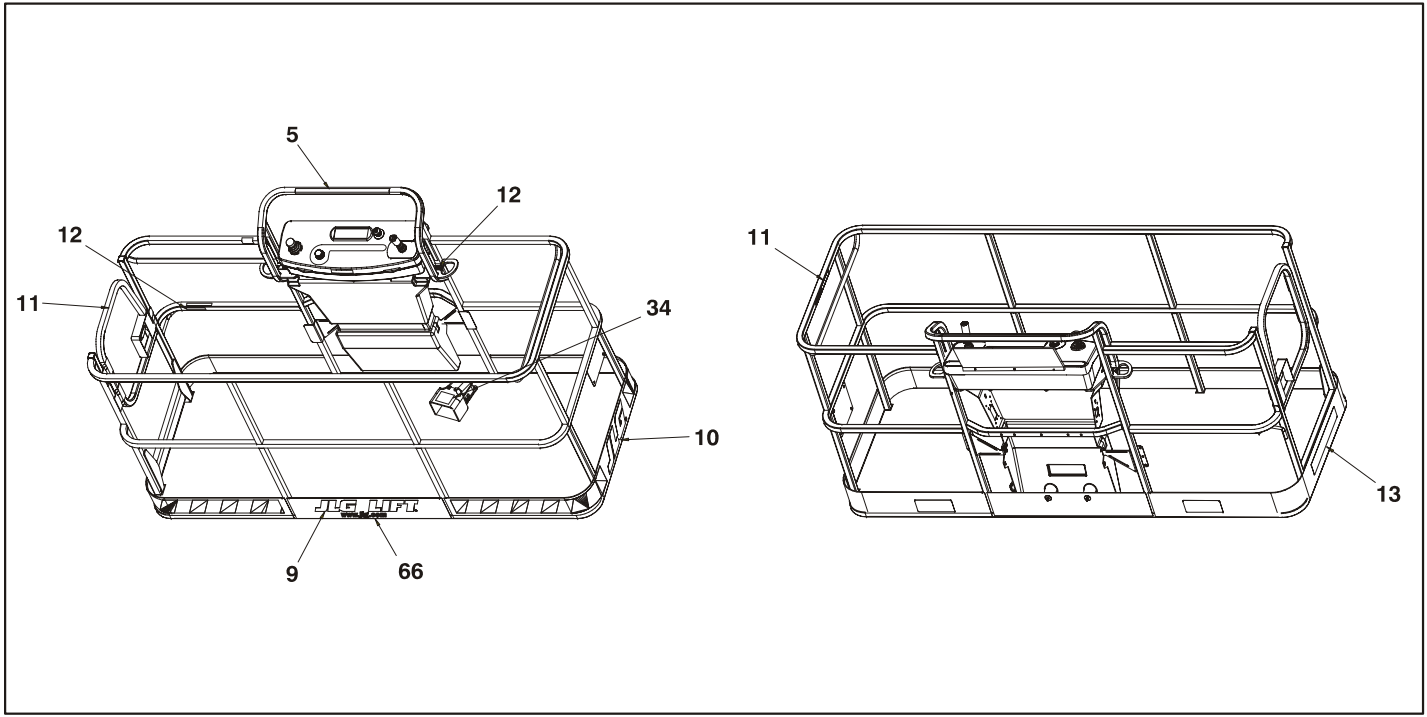

Fig. 4-8. Placering av dekaler – Blad 4 av 4

Punkt nr	ANSI 0270129-9	CE/ Australien 0275062-1	Japanska 0270146-8	Koreanska/engelska 0270148-10	Eng./spanska 0270150-7	Eng./franska 0270152-9	Kinesiska/eng. 0270154-10	Portug./Span. 0270156-10
1	1703797	1705921	1703926	1703927	1703923	1703924	1703925	1703928
2	1704575	1705822	1704667	1704668	--	--	--	--
3	1703805	--	1703938	1703939	1703935	1703936	1703937	1703940
4	1703804	1701518	1703950	1703951	1703947	1703948	1703949	1703952
5	1704661	--	--	--	1704661	1704661	--	--
6	1707035	--	--	--	1707035	1707035	--	--
7	--	--	--	--	--	--	--	--
8	--	--	--	--	--	--	--	--
9	--	--	--	--	--	--	--	--
10	--	--	--	--	--	--	--	--
11	1702868	--	--	--	1704001	1704000	--	1704002
12	1704277	1704277	1704277	1704277	1704277	1704277	1704277	1704277
13	1701645	1705978	1701645	1707058	1707056	1707055	1707060	1707134
14	1707013	--	1707013	1707042	1707049	1707049	1707044	1707133
15	3251813	1705084	--	--	3251813	3251813	--	3251813
16	1701502	1701502	1701502	1701502	1701502	1701502	1701502	1701502
17	1701503	1701503	1701503	1701503	1701503	1701503	1701503	1701503

Punkt nr	ANSI 0270129-9	CE/ Australien 0275062-1	Japanska 0270146-8	Koreanska/engelska 0270148-10	Eng./spanska 0270150-7	Eng./franska 0270152-9	Kinesiska/eng. 0270154-10	Portug./Span. 0270156-10
18	1701504	1701504	1701504	1701504	1701504	1701504	1701504	1701504
19	1702153	--	--	--	1704007	1704006	--	1704008
20	1702631	1702631	1702631	1702631	1702631	1702631	1702631	1702631
21	--	--	--	--	--	--	--	--
22	1706948	3252523	1706948	1706948	1706948	1706948	1706948	1706948
23	1701509	1701509	1701509	1701509	1701509	1701509	1701509	1701509
24	1702300	1702300	1702300	1702300	1702300	1702300	1702300	1702300
25	1701500	1701500	1701500	1701500	1701500	1701500	1701500	1701500
26	1701529	1701529	1701529	1701529	1701529	1701529	1701529	1701529
27	--	--	--	--	--	--	--	--
28	--	--	--	--	--	--	--	--
29	--	--	--	--	--	--	--	--
30	--	--	--	--	--	--	--	--
31	1703953	1701518	1703944	1703945	1703941	1703942	1703943	1703946
32	--	--	--	--	--	--	--	--
33	--	--	--	--	--	--	--	--
34	--	1705828	1703980	1703981	1703983	1703984	1703982	1703985
35	1704708	1704708	1704708	1704708	1704708	--	1704708	1704708
36	1701644	1701644	1701644	1701644	1701644	1701644	1701644	1701644

Punkt nr	ANSI 0270129-9	CE/ Australien 0275062-1	Japanska 0270146-8	Koreanska/engelska 0270148-10	Eng./spanska 0270150-7	Eng./franska 0270152-9	Kinesiska/eng. 0270154-10	Portug./Span. 0270156-10
37	1704705	1704705	1704705	1704705	1704705	1704705	1704705	1704705
38	1702901	1706392	1704119	1704120	1704117	1704116	1704121	1704118
39	--	--	--	--	--	1705514	--	--
40	1701501	1701501	1701501	1701501	1701501	1701501	1701501	1701501
41	1704248	1706378	1704331	1704332	1704328	1704329	1704333	1704330
42	1702155	--	1702155	1702155	1702155	1702155	1702155	1702155
43	1704412	--	1704412	1704412	1704412	1704412	1704412	1704412
44	--	--	--	--	--	--	--	--
45	--	--	--	--	--	--	--	--
46	--	--	--	--	--	--	--	--
47	--	--	--	--	--	--	--	--
48	--	--	--	--	--	--	--	--
49	--	--	--	--	--	--	--	--
50	--	--	--	--	--	--	--	--
51	1703813	1705670	1704342	1704343	1704339	1704340	1704344	1704341
52	3252673	1706377	3252738	3252739	3252740	3252743	3252741	3252742
53	--	--	--	--	--	--	--	--
54	1704254	--	1704254	1704254	1704254	1704254	1704254	1704254
55	--	--	--	--	--	--	--	--

Punkt nr	ANSI 0270129-9	CE/ Australien 0275062-1	Japanska 0270146-8	Koreanska/engelska 0270148-10	Eng./spanska 0270150-7	Eng./franska 0270152-9	Kinesiska/eng. 0270154-10	Portug./Span. 0270156-10
56	--	--	--	--	--	--	--	--
57	--	--	--	--	--	--	--	--
58	--	--	--	--	--	--	--	--
59	--	--	--	--	--	--	--	--
60	--	--	--	--	1703929	1703930	1703931	1703934
61	--	--	--	--	--	--	--	--
62	1701499	1701499	1701499	1701499	1701499	1701499	1701499	1701499
63	1702391	1701517	1701517	1701517	1701517	1701517	1701517	1701517
64	1704728	1704728	1704671	1704670	1704732	1704733	1704371	1704618
65	1704723	1704723	1704723	1704723	1704723	1704723	1704723	1704723
66	1704885	1704885	1704885	1704885	1704885	1704885	1704885	1704885

Denna sida har avsiktligt lämnats tom.

AVSNITT 5. NÖDFALLSRUTINER

5.1 ALLMÄNT

Detta avsnitt beskriver de steg som måste utföras i en nödfallssituation under arbetet.

5.2 ANMÄLAN AV TILLDRAGELSEN

Anmälan måste omedelbart ske till JLG Industries, Inc. vid alla olyckshändelser där en JLG-produkt är inblandad. Även om det inte finns tecken på person- eller egendomsskador, måste anmälan med alla detaljer ske per telefon till fabriken.

I USA:
JLG-telefon: 877-JLG-SAFE (554-7233)
(8 till 16:45 EST)

Utanför USA:
717-485-5161

E-post:

ProductSafety@JLG.com

Om en anmälan om en olyckshändelse där en JLG-produkt är inblandad inte sker inom 48 timmar efter en sådan olycka kan garantin annulleras för den inblandade maskinen.

VIKTIGT!

INSPEKTERA MASKINEN NOGA EFTER EN OLYCKA OCH PROVA ALLA FUNKTIONER MED BÅDE MARK- OCH PLATTFORMSREGLAGEN. HÖJ INTE BOMMEN ÖVER 3 M (10 FT) FÖRRÄN DET ÄR SÄKERT ATT ALLA SKADOR HAR REPARERATS OCH ATT ALLA REGLAGE FUNGERAR SOM DE SKA.

5.3 NÖDDRIFT

Föraren är oförmögen att hantera maskinen

OM FÖRAREN ÄR FASTKLÄMD ELLER ÄR OFÖRMÖGEN ATT HANTERA MASKINEN:

1. Annan personal får köra maskinen från markpanelen, men endast om så behövs.
2. Annan kvalificerad personal på plattformen kan använda plattformsreglagen. FORTSÄTT INTE ANVÄNDA MASKINEN OM REGLAGEN INTE FUNGERAR SOM DE SKA.
3. Kranar, gaffeltruckar eller annan utrustning kan användas till att avlägsna personal från plattformen och stabilisera maskinens rörelse.

Plattformen eller bommen har fastnat

Om plattformen eller bommen fastnar i byggnadsverk eller utrustning uppe i luften, måste personalen på plattformen sättas i säkerhet innan maskinen dras loss.

5.4 BOGSERINGSRUTINER I NÖDFALL

Det är förbjudet att bogsera denna maskin om den inte har rätt utrustning. Utrustning för förflyttning av maskinen har dock byggts in (se avsnitt 4 ang. särskilda rutiner).

5.5 MANUELLT SÄNKNINGSSYSTEM

I händelse av total strömförlust används den manuella sänkningen till att sänka ner bommen med hjälp av tyngdkraften. Använd det manuella sänkningssystemet som följer:

INDRAGNING OCH SÄNKNING AV BOMMEN

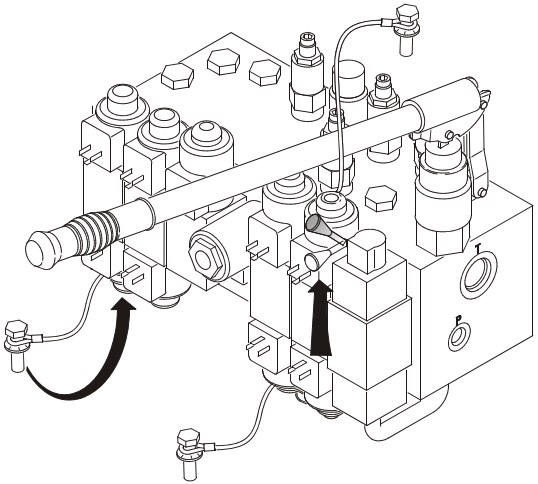

1. Montera spolpluggen på angiven plats och tryck ventilens manöverspak uppåt.
2. Sätt in handtaget i handpumpen och pumpa tills plattformen når önskat läge.
3. Tryck manöverspaken nedåt när det är klart. Ta bort handtaget från handpumpen och spolpluggen från ventilen.

SÄNKNING AV BOMMEN

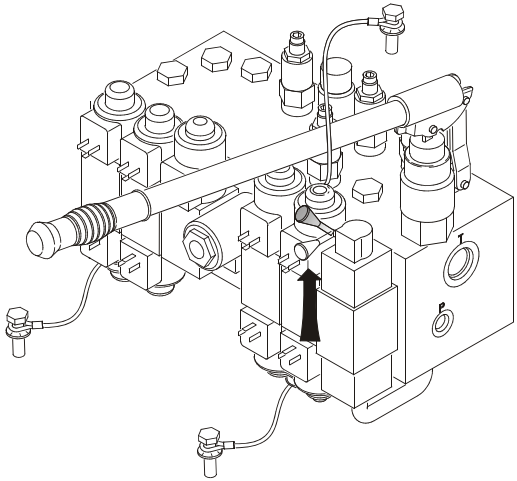

1. Tryck ventilens manöverspak uppåt.
2. Sätt in handtaget i handpumpen och pumpa tills plattformen når önskat läge.
3. Tryck manöverspaken nedåt när det är klart. Ta bort handtaget från handpumpen.

SVÄNGNING ÅT HÖGER

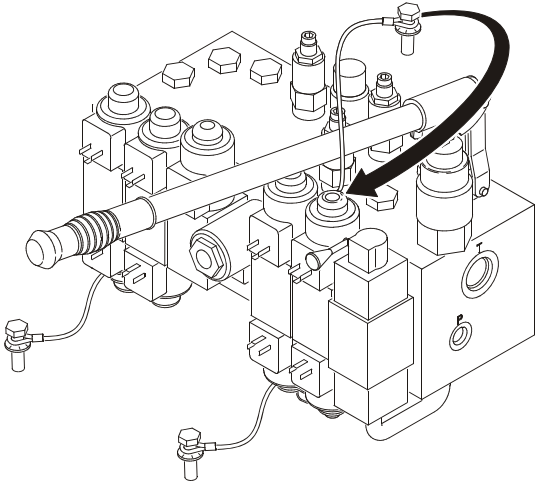

1. Sätt in spolpluggen på angiven plats.
2. Sätt in handtaget i handpumpen och pumpa tills plattformen når önskat läge.
3. Ta bort handtaget från handpumpen.

SVÄNGNING ÅT VÄNSTER

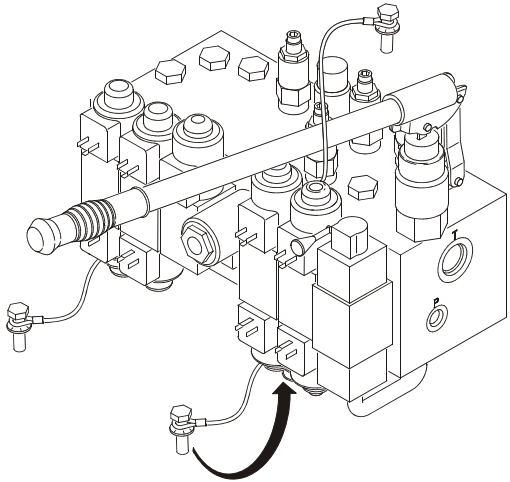

1. Sätt in spolpluggen på angiven plats.
2. Sätt in handtaget i handpumpen och pumpa tills plattformen når önskat läge.
3. Ta bort handtaget från handpumpen.

⚠ FÖRSIKTIGHET!

TA UT ALLA SPOLPLUGGAR INNAN MASKINEN TAS I BRUK IGEN.

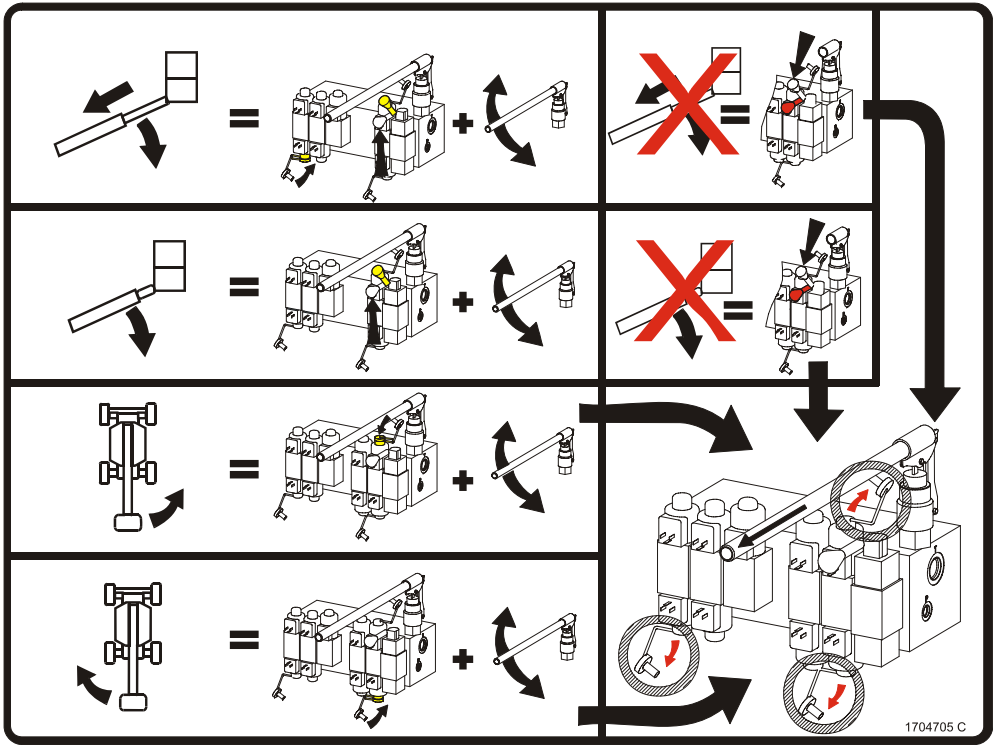

Fig. 5-1. Dekal för manuell sänkning

Denna sida har avsiktligt lämnats tom.

AVSNITT 6. ALLMÄNNA SPECIFIKATIONER OCH UNDERHÅLL

6.1 INLEDNING

Detta avsnitt erbjuder ytterligare nödvändig information som gäller rätt användning och underhåll av denna maskin.

Underhållsdelen i detta avsnitt är avsedd som information som kan hjälpa föraren med dagliga underhållsrutiner. Den ersätter inte det mera genomgående schemat för förebyggande underhåll och inspektion, som är inkluderat i ”Service and Maintenance Manual” (service- och underhållshandboken).

Andra tillgängliga handböcker:

Service and Maintenance Manual
(service och underhåll) – ANSI, CSA 3121117

Service and Maintenance Manual
(service och underhåll) – CE-spec. 3121813

Illustrated Parts Manual (illustrerade reservdelar) –
ANSI, CSA..... 3121118

Illustrerad reservdelshandbok –
CE..... 3121814

6.2 SPECIFIKATIONER

Tabell 6–1. Specifikationer

Största arbetsbelastning (kapacitet) Obegränsad	 230 kg (500 lb)
Största sluttning vid körning med bommen indragen och ung. i horisontalläget. Tornbommen helt sänkt.	30 %
Största lutning åt sidan vid körning med bommen indragen och ung. i horisontalläget. Tornbommen helt sänkt.	5°
Inställning av lutningslarm (se avsnitt 3). ANSI, CSA CE E/M600 och E/M600J CE E/M 600JP	 5° 4° 3°
Plattformens största vertikala höjd	18,29 m (60 ft)
Plattformens största horisontala räckvidd E600 E600J	 13,11 m (43 ft) 13,11 m (42 ft 9 in)
Maskinens bredd 2-hjulsdrift 4-hjulsdrift	 2,42 m (7 ft 11 7/16 in) 2,42 m (7 ft 11 3/8 in)

Tabell 6–1. Specifikationer

Maskinens längd E/M600 E/M600J E/M600JP	 9,43 m (30 ft 11 5/16 in) 9,37 m (30 ft 8 15/16 in) 10,15 m (33 ft 3 3/4 in)
Vändradie (utvändig)	4,65 m (15 ft 3 in)
Vändradie (invändig)	1,23 m (4 ft)
Största belastning på däcken	3 500 kg (7,700 lb)
Största tryck på underlaget E600J/M600J E600JP/M600JP	 3,7 kg/cm^2 (52 psi) 3,6 kg/cm^2 (51 psi)
Högsta körhastighet	1,3 m/s (3.0 mph)
Elsystemets spänning	48 volt
Max. hydraulsystemtryck	221 bar (3,200 psi)
Högsta vindstyrka	12,5 m/s (28 mph)
Största manuella kraft	400 N
Maskinens bruttovikt (tom plattform) E600J/M600J E600JP/M600JP	 7 393 kg (16,300 lb) 7 620 kg (16,800 lb)

Kapaciteter

Tabell 6–2. Kapaciteter

Generatorns bränsletank (endast M-modeller)	49,2 l (13 gal)
Hydrauloljebehållare Före serienr 51941 Serienr 51941 tills nu	 57 l (15 gal) 60,2 l (15.9 gal) 46,9 l (12.4 gal) till fullmarkeringen
Drivnav	1,5 l (0.4 gal)

Däck

Tabell 6–3. Däck

Storlek	Typ	Tryck
36/14 LL-22.5	luftfyllt	4,0 bar (55 psi)
36/14 LL-22.5	skumplastfyllt	–

Hydraulolja

Tabell 6–4. Hydraulolja

Hydraulsystemets funktionstemperaturområde	SAE-viskositetsklass
-18° to +83 °C (0° till 180 °F)	10W
-18° till +99 °C (0° till 210 °F)	10W20, 10W30
+10° till +99 °C (50° till 210 °F)	20W20

OBS! *Hydrauloljan måste ha slitningsminskande egenskaper som motsvarar minst API-serviceklassificering GL-3 och tillräcklig kemisk stabilitet för användning i mobila hydraulsystem.*

Förutom rekommendationerna från JLG, är det inte en god idé att blanda oljor av olika märken eller typer, eftersom de kanske inte innehåller samma tillsatser eller inte har samma viskositet. Om en annan hydraulolja än Mobil DTE 11M måste användas, ta kontakt med JLG Industries för rekommendationer.

Tabell 6–5. Specifikationer – Mobil DTE 11M

ISO-viskositetsklass	#15
Specifik vikt, API	31,9
Hällpunkt, högst	-40 °C (-40 °F)
Flampunkt, minst	166 °C (330 °F)
Viskositet	
vid 40 °C	15 cSt
vid 100 °C	4,1 cSt
vid 38 °C (100 °F)	80 SUS
vid 99 °C (210 °F)	43 SUS
cp vid -30 °F	3,200
Viskositetsindex	140

Vikten för större komponenter

Tabell 6–6. Komponenternas vikt

Komponent	kg	lb
Ram (ensam)	626	1381
Svängbord (ensamt)	950	2093
Bom (E/M 600)	2025	4464
Bom (E/M 600J)	2025	4464
Däck och hjul	102,5	226
Rotationsdrev	32	70
Svänglager	45,4	100
Plattformspanel	11	25
Plattform med ingång på sidan – 30 x 72 (tom)	80	175
Plattform med ingång på sidan – 30 x 48 (tom)	66	144
Motvikt	1161	2560

Placering av serienummer

Det sitter en serienummerplåt på höger sida av ramen. Om serienummerplåten är skadad eller fattas, är maskinens serienummer stansat upptill på vänster sida av ramen.

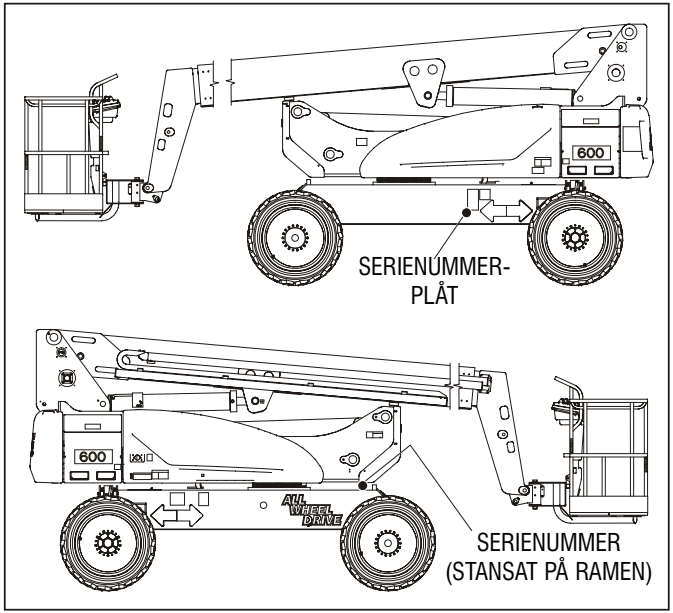

Fig. 6-1 Placering av serienummer

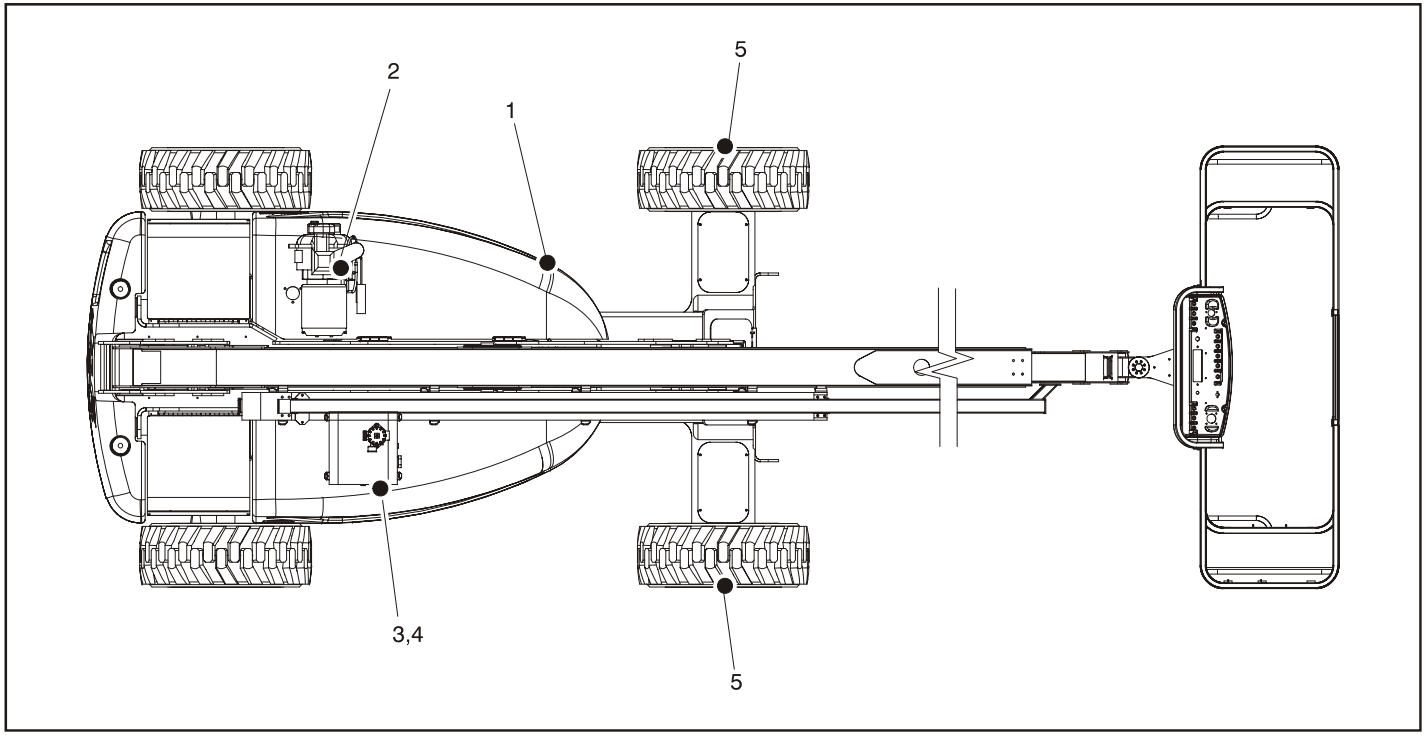

Fig. 6-2 Underhålls- och smörjningsdiagram

6.3 UNDERHÅLL

OBS! *Följande nummer motsvarar de i fig. 6-2, Underhålls- och smörjningsdiagram.*

Tabell 6–7. Smörjningsspecifikationer

Förkortn.	SPECIFIKATIONER
MPG	Universalfett som har en minsta smältpunkt på 177 °C (350 °F). Utomordentliga vattenmotstånds- och vidhängande egenskaper samt för ytterst högt tryck (Timken OK minst 40 lb).
EPGL	Kugghjulsfett (olja) för ytterst högt tryck som motsvarar API-serviceklassificering LG-5 eller specifikation Mil-L-2105.
HO	Hydraulolja Mobil DTE-11M
OG*	Kugghjulsfett – Tribol Molub-Alloy 936 Open Gear Compound (JLG art.nr 3020027)
BG*	Lagerfett (JLG art.nr 3020029) Mobilith SHA 460.
LL	Syntetiskt litiumfett, Gredag 741 Grease (JLG art.nr 3020022)
EO	Motorolja (vevhus) Bensin – Klass API SF/SG, MIL-L-2104. Diesel – Klass API CC/CD, MIL-L-2104B/MIL-L-2104C.

*MPG kan bytas ut mot dessa smörjmedel om så är nödvändigt, men serviceintervallerna reduceras.

VIKTIGT!

SMÖRJNINGSINTERVALLERNA BASERAR SIG PÅ MASKINENS ANVÄNDNING UNDER NORMALA FÖRHÅLLANDEN. MASKINER SOM ANVÄNDS I FLERA SKIFT OCH/ELLER SOM UTSÄTTS FÖR SVÅRA FÖRHÅLLANDEN MÅSTE SMÖRJAS OFTARE.

OBS! *Det är en god idé att byta ut alla filter på samma gång.*

1. Svänglager – Invändigt kullager

   Smörjpunkter – 1 fettnippel
   Kapacitet – Eft. behov
   Smörjolja – MPG
   Intervall – var tredje månad eller efter 150 funktionstimmar.

2. Generatormotor (om så utrustad)

   Smörjpunkter – Påfyllningslocket
   Kapacitet – se motorns instruktionsbok
   Smörjolja – EO
   Intervall – Kontrollera dagligen. Byt i enlighet med instruktionsboken.

3. Hydrauloljebehållare

Smörjpunkter – Påfyllningslocket
Kapacitet –
Före serienr 51941 – behållare på 56,7 l (15 gal)
Serienr 51941 till nu –
system på 56,7 l (15.9 gal)
46,9 l (12.4 gal) till fullmarkeringen
Smörjolja – HO
Intervall – Kontrollera nivån dagligen, byt vartannat år eller efter 1200 funktionstimmar.

4. Hydrauloljefilter

Intervall – Byt efter de första 50 timmarna och var 6:e månad eller 300 driftstimmar därefter eller som anges av tillståndsindikatorn.
Anmärkning – Under vissa förhållanden kan det bli nödvändigt att byta ut filtret med kortare mellanrum.

5. Drivhjulsnav

Smörjpunkter – Nivå-/påfyllningsplugg
Kapacitet – 1,5 l (0.4 gal)
Smörjolja – EPGL
Intervall – Kontrollera nivån var 3:e månad eller efter 150 driftstimmar, byt vartannat år eller efter 1200 driftstimmar

6.4 PROV PÅ SPÄRRANORDNING FÖR PENDLANDE AXEL (OM SÅ UTRUSTAD)

VIKTIGT!

PROVET PÅ SPÄRRSYSTEMET MÅSTE UTFÖRAS VARJE KVARTAL, NÄR EN KOMPONENT HAR BYTTS UT ELLER NÄR FELAKTIG SYSTEMFUNKTION MISSTÄNKS.

OBS! *Se till att bommen är helt indragen, nedsänkt och centrerad mellan drivhjulen innan provet på spärrcylindern börjar.*

1. Placera en 6-tumskloss (15,2 cm) med en ramp framför vänster framhjul.

2. Starta motorn från plattformspanelen.

3. Ställ körspaken i framåtläget och kör försiktigt upp maskinen på rampen tills vänster framhjul står ovanpå klossen.

4. Använd svängningsspaken och placera bommen försiktigt över maskinens högra sida.
5. När bommen befinner sig över maskinens högra sida, ställ körspaken i bakåtläget och kör ner maskinen från klossen.
6. Låt en medhjälpare kontrollera att vänster framhjul eller höger bakhjul förblir spärrat i höjt läge.
7. Använd svängningsspaken och återför bommen försiktigt till förvaringsläget (centrerad mellan drivhjulen). När bommen når förvaringsläget (mittläget), ska spärrcylindrarna utlösas och låta hjulet gå ner till marken. Det kan bli nödvändigt att aktivera körning för att cylindrarna ska utlösas.
8. Placera en 6-tumskloss (15,2 cm) med en ramp framför höger framhjul.
9. Ställ körspaken i framåtläget och kör försiktigt upp maskinen på rampen tills höger framhjul står ovanpå klossen.
10. När bommen befinner sig över maskinens vänstra sida, ställ körspaken i bakåtläget och kör ner maskinen från klossen.
11. Låt en medhjälpare kontrollera att höger framhjul eller vänster bakhjul förblir spärrat i höjt läge.
12. Använd svängningsspaken och återför bommen försiktigt till förvaringsläget (centrerad mellan drivhjulen). När bommen når förvaringsläget (mittläget), ska spärrcylindrarna utlösas och låta hjulet gå ner till marken. Det kan bli nödvändigt att aktivera körning för att cylindrarna ska utlösas.
13. Låt kvalificerad personal åtgärda felet innan maskinen används igen, om spärrcylindrarna inte fungerar som de ska.

6.5 DÄCK OCH HJUL

Däcktryck

Lufttrycket i luftfyllda däck måste överensstämma med lufttrycket som är stencilerat på sidan av JLG-produkten eller på fälgdekalen för säkra och riktiga funktionskarakteristika.

Skador på däck

JLG Industries rekommenderar att när en repa eller annan skada upptäcks som går igenom sidgummit eller slitbanan på luftfyllda däck, måste JLG-produkten omedelbart tas ur bruk. Åtgärder måste vidtas för utbyte av däcket.

JLG Industries rekommenderar att när något av följande upptäcks i skumplastfyllda däck, måste JLG-produkten omedelbart tas ur bruk och åtgärder måste vidtas för att byta ut däcket.

- En jämn repa genom kordlagren som är längre än 7,5 cm (3 in).
- Revor med ojämna kanter i kordlagren som överskrider 2,5 cm (1 in) i någon riktning.
- hål som är större än 25 mm (1 in) i diameter.
- skador av något slag på kordlagren i däckets vulstområde.

Om ett däck är skadat men inom kriteria ovan, måste det kontrolleras dagligen för att säkerställa att skadan inte har spritt sig.

Utbyte av däck

JLG rekommenderar att det nya däcket ska vara samma storlek och märke som originaldäcket. Vi hänvisar till JLG:s reservdelskatalog ang. artikelnumret för däck som är godkända för en viss maskinmodell. Om utbytesdäcket inte kommer från JLG, rekommenderar vi att de ska ha följande karakteristika:

- Ett kordlager-/belastningsvärde och en storlek som är lika med eller större än originaldäckets
- Slitbanans kontaktbredd lika med eller större än originaldäckets
- Hjulets diameter, bredd och förskjutning lika med originalhjulets

Ett skumplastfyllt däck eller ett däck med ballast får inte ersättas med ett luftfyllt däck om inte särskilt godkänt av JLG Industries, Inc. När ett nytt däck väljs och monteras, se till att alla däck är pumpade med det tryck som rekommenderas av JLG. P.g.a. storleksvariationer mellan olika däckmärken måste båda däcken på en axel vara desamma.

Utbyte av hjul

Fälgarna, som installerats på var produkt, är avsedda för stabilitetskrav som består av bandbredd, däcktryck och belastningskapacitet. Ändringar i storleken, som fälgens bredd, placering av mittstycke, större eller mindre diameter o.s.v. utan skriftlig rekommendation från fabriken, kan leda till osäker stabilitet.

Montering av hjul

Det är ytterst viktigt att hjulen dras åt med och bibehålls vid samma moment.

⚠ VARNING!

HJULMUTTRARNA MÅSTE INSTALLERAS MED OCH BIBEHÅLLAS VID RÄTT MOMENT FÖR ATT FÖRHINDRA LÖSA HJUL, AVBRUTNA PINNBULTAR OCH RISKEN FÖR ATT HJULET KOMMER LOSS FRÅN AXELN. ANVÄND ENDAST DE MUTTRAR SOM PASSAR HJULETS KONVINKEL.

Dra åt hjulmuttrarna med rätt moment för att förhindra att hjulet lossnar. Använd en momentnyckel vid åtdragningen. Om du inte har en momentnyckel, dra åt muttrarna med en annan nyckel och kör omedelbart till ett servicegarage eller till återförsäljaren så att de kan dra åt muttrarna med rätt moment. För hård åtdragning leder till att pinnbultarna bryts av eller att hålen i hjulen deformeras. Rätt rutin för montering av hjul följer:

1. Starta alla muttrar för hand för att förhindra korsgängning. INGET smörjmedel får användas på gängor eller muttrar.
2. Dra åt muttrarna i följande ordning:

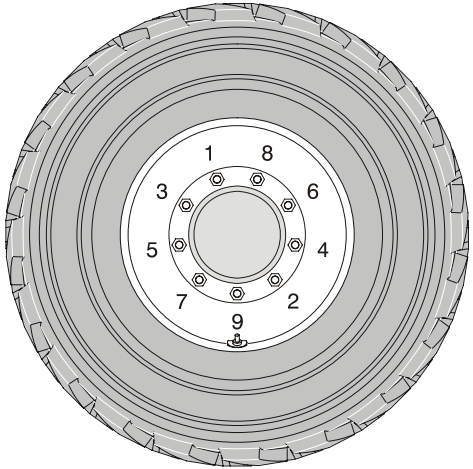

3. Åtdragningen av muttrarna ska ske i etapper. Följ rekommenderad ordningsföljd och dra åt muttrarna enligt momenttabellen.

Tabell 6–8. Momenttabell

ÅTDRAGNINGSFÖLJD		
1:a etappen	2:a etappen	3:e etappen
55 Nm (40 lb-ft)	130 Nm (100 lb-ft)	255 Nm (170 lb-ft)

4. Hjulmuttrar måste dras åt efter de första 50 funktionstimmarna och varje gång ett hjul tas av. Kontrollera åtdragningen var tredje månad eller efter 150 funktionstimmar.

Denna sida har avsiktligt lämnats tom.

AVSNITT 7. INSPEKTIONS- OCH REPARATIONSJOURNAL

Maskinens serienummer _____

Tabell 7-1. Inspektions- och reparationsjournal

Datum	Anmärkningar

Tabell 7-1. Inspektions- och reparationsjournal

Datum	Anmärkningar

Huvudkontor
JLG Industries, Inc.
1 JLG Drive
McConnellsburg PA 17233-9533
USA
Telefon: (717) 485-5161
Fax: (717) 485-6417

Globala JLG-kontor

JLG Industries (UK)
Unit 12, Southside
Bredbury Park Industrial Estate
Bredbury
Stockport
SK6 2sP
England
Telefon: (44) 870 200 7700
Fax: (44) 870 200 7711

JLG Industries (Europe)
Kilmartin Place,
Tannochside Park
Uddingston G71 5PH
Skottland
Telefon: (44) 1 698 811005
Fax: (44) 1 698 811055

JLG Industries (Australia)
P.O. Box 5119
11 Bolwarra Road
Port Macquarie
N.S.W. 2444
Australien
Telefon: (61) 2 65 811111
Fax: (61) 2 65 810122

JLG Industries (Pty) Ltd.
Unit 1, 24 Industrial Complex
Herman Street
Meadowdale
Germiston
Sydafrika
Telefon: (27) 11 453 1334
Fax: (27) 11 453 1342

JLG Europe B.V.
Jupiterstraat 234
2132 HJ Hoofddorp
Holland
Telefon: (31) 23 565 5665
Fax: (31) 23 557 2493

JLG Latino Americana Ltda.
Rua Eng. Carlos Stevenson,
80-Suite 71
13092-310 Campinas-SP
Brasilien
Telefon: (55) 19 3295 0407
Fax: (55) 19 3295 1025

JLG Polska
Ul. Krolewska
00-060 Warsawa
Polen
Telefon: (48) 91 4320 245
Fax: (48) 91 4358 200

JLG Industries (Sverige)
Enköpingsvägen 150
Box 704
S175 27 Järfälla
Sverige
Telefon: (46) 8 506 59500
Fax: (46) 8 506 59534

JLG Deutschland GmbH
Max Planck Strasse 21
D-27721 Ritterhude/lhlpohl
Bei Bremen
Tyskland
Telefon: (49) 421 693 500
Fax: (49) 421 693 5035

JLG Industries (Italia)
Via Po. 22
20010 Pregnana Milanese - MI
Italien
Telefon: (39) 02 9359 5210
Fax: (39) 02 9359 5845

Plataformas Elevadoras
JLG Iberica, S.L.
Trapadella, 2
P.I. Castellbisbal Sur
08755 Castellbisbal
Spanien
Telefon: (34) 93 77 24700
Fax: (34) 93 77 11762